■ 東芝照明器具配光データシート

名　称	蛍光灯器具
形　名	FHR−42540M−PJ9

光源		
	名称	蛍光ランプ
	形名	FHF32EX−N−H
	光束	3520 lm × 2

前　面	下面開放
反射面	塗装（白）

保守率	
良	0.73
中	0.69
否	0.61

効率	
F ⌓	0 %
F ⌔	86 %
F ◯	86 %
器具光束	6073 lm

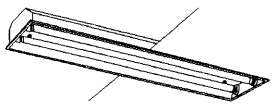

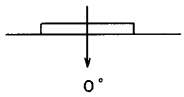

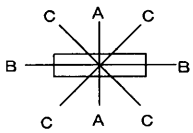

最大取付間隔	
A−A	1.4 H
B−B	1.3 H

備考

光度(cd/1000lm) θ＼φ	A−A	B−B	C−C
0°	255	255	255
10°	255	251	254
20°	252	240	248
30°	245	223	236
40°	229	196	215
50°	201	161	189
60°	158	122	154
70°	106	75	103
80°	35	29	46
90°	0	0	0
100°	0	0	0
110°	0	0	0
120°	0	0	0
130°	0	0	0
140°	0	0	0
150°	0	0	0
160°	0	0	0
170°	0	0	0
180°	0	0	0

反射率(%) 天井	80						70						50				30		20	0
壁	70		50		30		70		50		30		50		30		30		10	0
床	30	10	30	10	30	10	30	10	30	10	30	10	30	10	30	10	30	10	10	0
室指数	照明率 (×0.01)																			
0.60	52	48	39	37	32	31	50	47	39	37	31	30	37	36	31	30	30	30	26	24
0.80	63	57	50	47	42	40	61	56	49	46	41	40	47	45	40	39	39	38	34	33
1.00	69	62	57	52	48	46	67	61	55	52	47	45	53	50	46	45	45	44	40	38
1.25	76	67	64	59	56	52	73	66	63	58	55	52	60	56	53	51	51	50	46	44
1.50	80	71	69	63	61	57	78	69	68	62	60	56	64	60	58	55	56	54	50	48
2.00	88	76	78	70	71	64	85	75	76	69	69	64	72	67	66	63	64	62	58	56
2.50	92	80	84	74	77	69	89	78	81	73	75	68	77	71	72	67	69	66	62	61
3.00	95	82	88	77	81	73	92	80	85	76	79	72	80	74	76	71	72	69	66	64
4.00	100	85	93	81	88	77	96	83	91	80	86	77	85	78	81	75	77	74	71	69
5.00	102	86	97	83	92	80	98	85	94	82	90	79	88	80	85	78	80	76	74	72
10.00	108	90	105	88	102	87	104	89	101	87	99	86	94	85	93	84	87	82	81	79

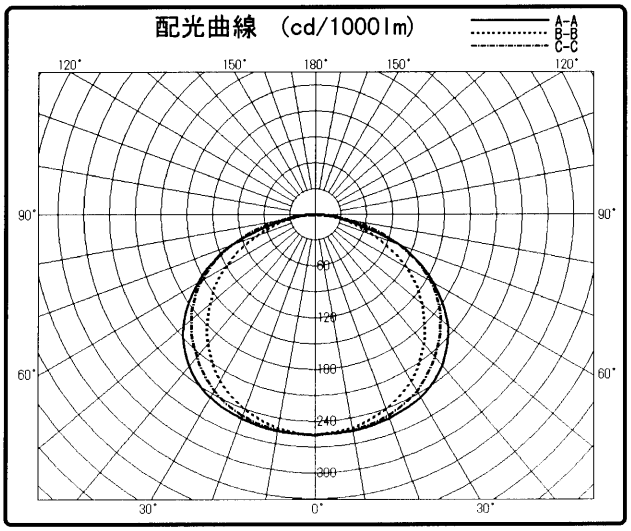

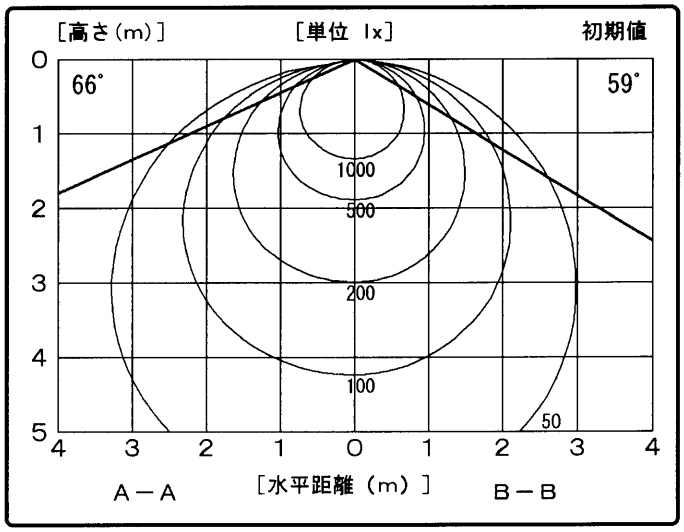

東芝ライテック株式会社