AL-AQS-5R/AL-AQS-5

Distance (m)		5	10	15	20	25
Spot Focus						
B.A. 3.1°	Diameter (m)	φ0.5	φ0.9	φ1.4	φ1.9	φ2.3
F.A. 5.3°	Illuminance (Lx)	7673	1918	853	480	307
Flood Focus						
B.A. 55.1°	Diameter (m)	φ5.6	φ11.2	φ16.8	φ22.4	φ28.0
F.A. 58.5°	Illuminance (Lx)	142	36	16	9	6

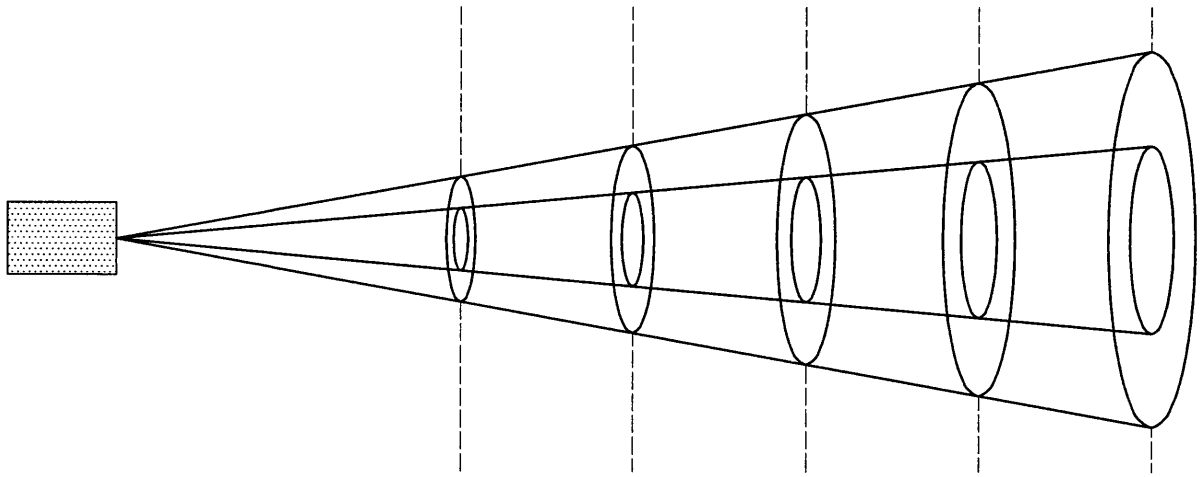

B.A.：ビーム角(半値全幅)，F.A.：フィールド角 (1/10全幅)

電　球	AL-GSR-5-32			承　認	検　図	担　当
電圧・電流	100V,5.0A			北田	島野	徳原
色 温 度	3200K	図　番	Q118P-1011			
		測 定 日	2001/11/26			

東芝ライテック株式会社
TOSHIBA LIGHTING & TECHNOLOGY CORP.