※施工上の注意とご使用上の注意はカタログ・取扱説明書をお読み下さい。

(2019.11. 003) 2024.10. 003

部番 PART NO.	部品名 DESCRIPTION	個数 REQ.	材質 MATERIAL	摘要 SPECIFICATION
1	本体	1	AlP(ｱﾙﾐﾆｳﾑ) t1.0	メラミン焼付塗装（黒）
2	腕	1	AlP(ｱﾙﾐﾆｳﾑ) φ22 t1.5	メラミン焼付塗装（黒）
3	ダボ	1	SGD(みがき棒鋼) φ17	クロメートめっき
4	落下防止ワイヤー	1	SUS(ｽﾃﾝﾚｽ鋼)	φ3×400
5	レンズ	1	ﾎｳｹｲ酸ｶﾞﾗｽ	-
6	プラグ	1	-	平行接地極付

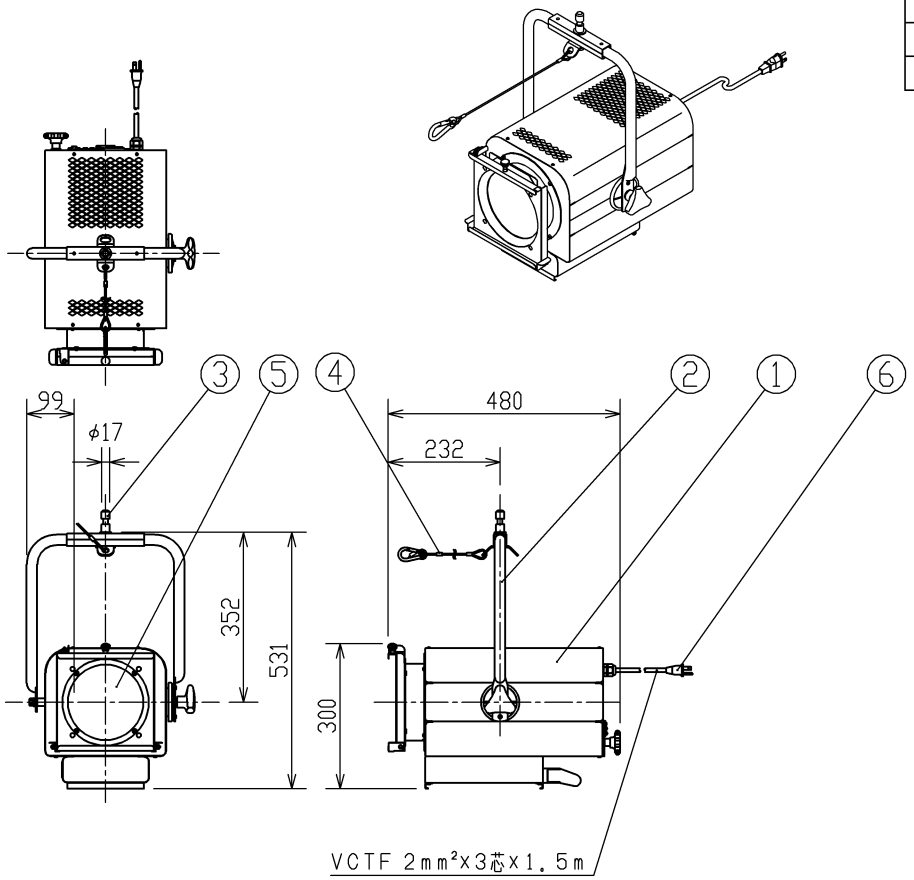

商品コード	548 11936
入力電圧（V）	100(純直回路のみ)
入力電流（A）	1.0
定格消費電力（W）	102
電源周波数（Hz）	50/60
相関色温度（K）※1	3000
平均演色評価数Ra※1	95
光束維持時間（h）※1	20000
使用角度範囲	45° 45° 90° 60°
使用周囲温度（℃）	35
最高表面温度（℃）	65
最小照射距離（m）	0.1
最小離隔距離（m）	0.1
本体質量（kg）	8.2
調光範囲	0~100%
調光・制御方式	DMX※2/RDM※3/手元
付属品	
オプション	ﾌｨﾙﾀｰﾎﾙﾀﾞ(AL-FILTER-HOLDER-6)

※1：周囲温度25℃。保証値ではありません。
※2：USITT DMX512-Aに準拠。
※3：RDM(Remote Device Management)
ANSI規格化されている演出用照明のデジタル信号。DMX512ケーブルを利用した、リモートデバイス管理を可能とする双方向通信の規格。

【使用上の注意】
・純直電源を使用してください。
・LED素子にはバラツキがあり、同一の形名においても光色、明るさが異なることがあります。
・使用前に取扱説明書をお読みください。

⚠ 警告

・演出空間用の器具です。演出空間の用途以外には、使用しないでください。一般用照明器具として使用する製品ではありません。
・器具の取扱い、取り付け・設置は、取扱説明書に従って正しく確実に行ってください。間違った取扱い、取り付け・設置を行いますと、感電・火災・落下などの原因となります。
・振動の激しい場所、常時振動がある場所への取り付け・設置は行わないでください。落下し、物的損害・けがの原因となります。
・安全上LEDを直視することはおやめください。

屋内用

承認 APPROVED BY	担当 CHARGED BY	名称 TITLE		
尾崎	遠山	6型LED平凸スポットライト		
TOSHIBA 東芝ライテック株式会社 Toshiba Lighting & Technology Corporation		形名 MODEL NO. AL-LED-ASJ6-L		
		図面番号 DRAWING NO. AA2020-50012-03		
		第三角法 3RD ANGLE PROJECTION	尺度 SCALE 1/10	単位 UNITS mm

日本国内専用（Use only in Japan）