（2015.07. 001） 2020.10. 001

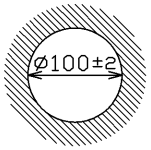

埋込み穴寸法
天井取付け厚さ：5mm～23mm

⚠ 安全に関するご注意

・本機は、－10℃～40℃の温度範囲で使用するように設計してあります。夏季期間など一時的に50℃まで上昇する場所に使用することは可能です。高温環境で使用しますと火災の原因となります。

・本機は屋内専用です。屋外や、水気・湿気のある場所および腐食性ガス等の発生する場所では使用できません。落下・感電の原因となります。

・本機は断熱施工不可です。断熱材・防音材を使用する場合には、機器にかぶせたり、密着して使用しないでください。火災の原因になります。下図を参照してください。

・天井埋込み専用機器です。傾斜天井，柔らかい天井（ロックウール等）には取り付けないでください。指定以外の取り付けを行うと落下の原因となります。

取付け方
断熱材、防音材をご使用の場合は下図のように施工してください。

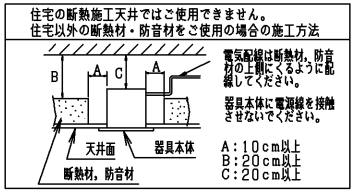

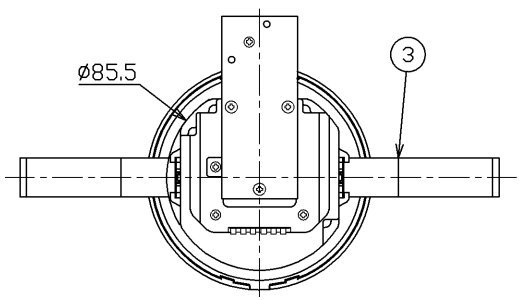

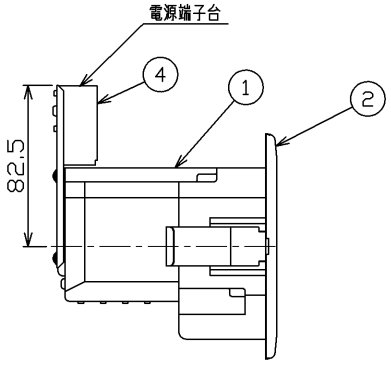

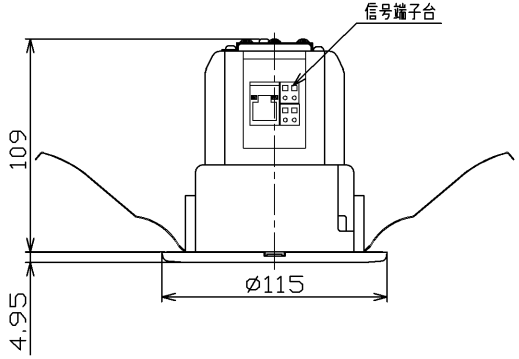

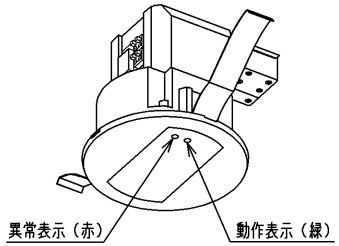

表　示	表示の意味
緑	点灯……動作中 消灯……電源OFF
赤	点灯……異常 点滅……初期化中 消灯……正常

部番	部　品　名	個数	材　質	摘　要
1	本体	1	ABS樹脂	—
2	カバー	1	ABS樹脂	—
3	取付けばね	2	SUS（ステンレス鋼）	—
4	端子台	1	PA（ポリアミド樹脂）	電源用 66ナイロン

仕様

機　能		無線照明制御システムの制御、管理を行う機器です。
電源	定格電圧	AC100V～242V
	定格周波数	50Hz／60Hz
	消費電力	最大10W
無線エリアコントローラ～無線エリアコントローラ間	通信	1系統、100Base-TX
	通信距離	100m以内（※1）
無線エリアコントローラ～タブレット間	通信	1系統、2.4GHz（IEEE802.11b/g/n）
	通信距離	見通し距離で35m以内（※2）
無線エリアコントローラ～無線器具、無線センサ間	通信	2系統、920MHz（ARIB STD-T108）
	通信距離	見通し距離で1m以上35m以内（※2）
接点入力		2系統、無電圧接点（DC12V15mA回路）
質　量		0.4Kg以下
使用周囲温度		－10℃～50℃
使用周囲湿度		85%RH以下（非結露状態）

※1 100mを越える場合はHUBを増設してください。

※2 柱や壁などの障害物がある場合、通信距離が短くなることがありますのでその際は、無線用器具または無線センサの中継機能を有効にすることで対応してください。
また、見通し距離とは、無線機器同士が直接見える状態です。

※3 複数の無線エリアコントローラを使用する場合は無線エリアコントローラごとに使用する周波数CHを変える設定をして下さい。

※4 夏季期間など一時的に50℃まで上昇する場所に使用することは可能です。

承認 APPROVED BY	担当 CHARGED BY	名　称 TITLE
高橋	森	無線エリアコントローラ

TOSHIBA
東芝ライテック株式会社
Toshiba Lighting & Technology Corporation

形　名 MODEL NO.	
TTFWAC01A	
図面番号 DRAWING NO.	
AA2015-52818-09	（1／2）
第三角法 3RD ANGLE PROJECTION	尺度 SCALE —— / 単位 UNITS mm

※施工上の注意とご使用上の注意はカタログ・取扱説明書をお読み下さい。

1。配線図

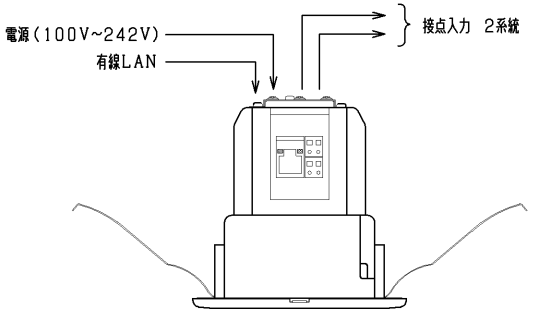

2。適合電線

（1）電源線の配線工事は有資格者にて実施してください。
（2）適合電線仕様は下記となります。（各接続端子は速結端子を採用しています）

	線 種	配線最遠長	極性
接点入力	φ0.9～φ1.2ｍｍの銅単線	100ｍ以内	無
有線LAN	UTPストレートケーブル(Cat5e以上)	100ｍ以内(※)	有

（※）100ｍを超える場合はHUBを増設してください。

3。端子台

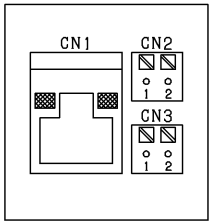

ｺﾈｸﾀ番号	ﾋﾟﾝ番号	名 称
CN1		LANｺﾈｸﾀ （RJ-45）
CN2	1	接点入力1 ＋
	2	接点入力1 G
CN3	1	接点入力2 ＋
	2	接点入力2 G

4。電源端子台

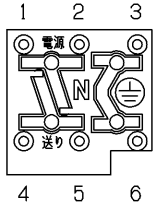

No.	名 称
1	電源－受け （L）
2	電源－受け （N）
3	電源－受け （E）
4	電源－送り （L）
5	電源－送り （N）
6	電源－送り （E）

5。設置に関する注意事項

（1）電源ラインの集中している場所から0.5ｍ以上離してください。

（2）接点入力は1系統ごとに独立させて使用してください。
系統をまとめて接続したり、他の無線エリアコントローラの接点入力と接続しますと、誤動作・故障の原因になります。

（3）本機器は、一般屋内用機器です。直接、雨・風のあたる場所、湿気のある場所、振動や衝撃のある場所・粉塵の発生、滞留系する場所（工場やトンネル内にある駅ホーム等）、腐食性ガス（塩素ガス・硫黄成分等）、溶接の発散する場所・オイルミストが発生する場所等には使用しないでください。

6。電波について

（1）本製品は、2.4ＧＨｚ 全帯域を使用する無線設備であり、移動体識別装置の帯域が回避可能です。変調方式として「ＤＳ－ＳＳ 方式」および「ＯＦＤＭ方式」を採用しており、想定干渉距離は４０ｍです。

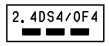

（2）電波の特性上、設置場所によって通信距離や通信速度、および通信容量が異なります。

（3）無線区間では故意に第三者によりデータ傍受がされることがあります。留意してご利用ください。

（4）本製品の使用周波数帯（2.4ＧＨｚ帯）では、電子レンジ等の産業・科学・医療用機器のほか、工場の製造ライン等で使用されている移動体識別用の構内無線局（免許を要する無線局）及び特定小電力無線局（免許を要しない無線局）が運用されています。

1 本製品を使用する前に、近くで移動体識別用の構内無線局及び特定小電力無線局が運用されていないことを確認してください。
2 万一、本製品から移動体識別用の構内無線局に対して電波干渉の事例が発生した場合には、電波の発射を停止し、電波干渉をおやめください。
3 その他、本製品から移動体識別用特定小電力無線局に対して電波干渉の事例が発生した場合など、何かお困りのことが起きたときは、東芝ライテック照明ご相談センターへお問い合わせください。

7。その他

（1）タブレット操作器により設定や、モニタができます。

承認 APPROVED BY	担当 CHARGED BY	名 称 TITLE
高橋	森	無線エリアコントローラ

TOSHIBA
東芝ライテック株式会社
Toshiba Lighting & Technology Corporation

形 名 MODEL NO.	
TTFWAC01A	
図面番号 DRAWING NO.	
AA2015-52818-09	(2/2)
第三角法 3RD ANGLE PROJECTION	尺度 SCALE —— / 単位 UNITS mm