※施工上の注意とご使用上の注意はカタログ・取扱説明書をお読み下さい。

(2014.03.172) 2023.04.172

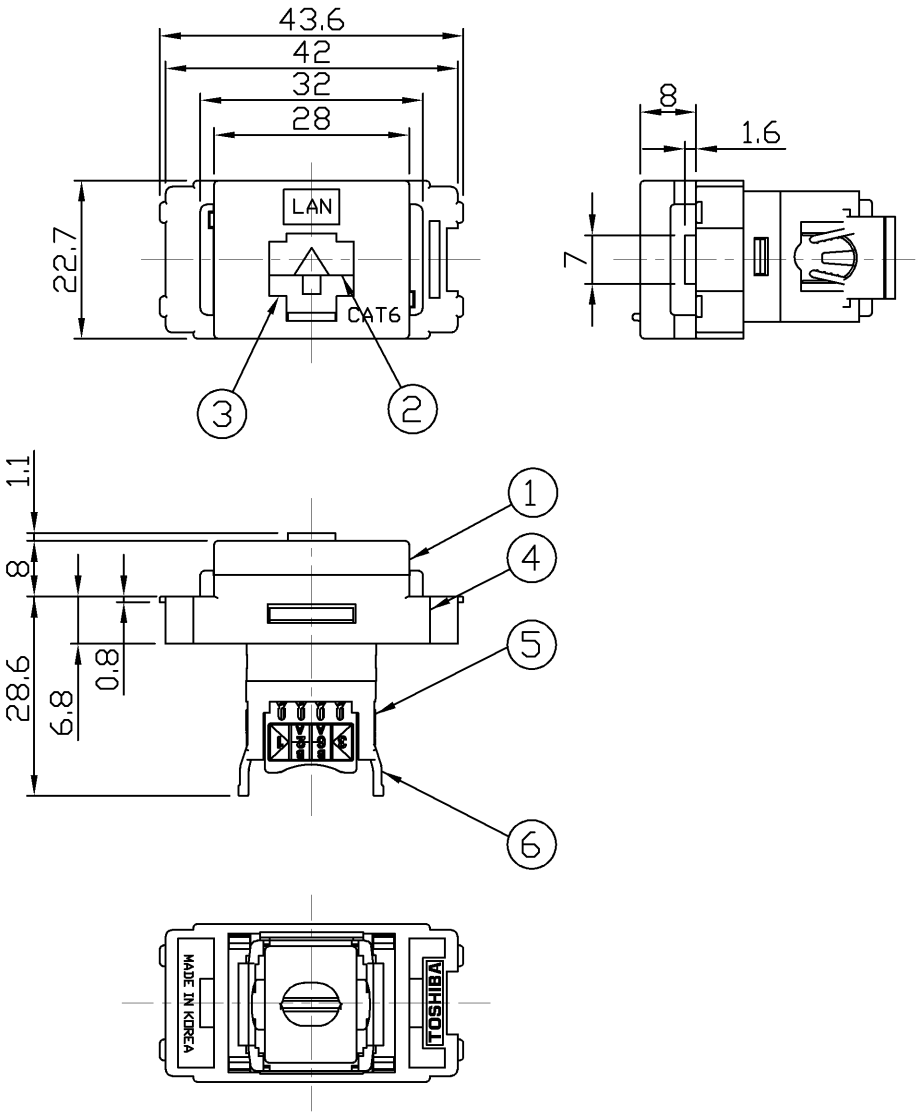

部番	部品名	個数	材質	摘要
1	カバー	1	PC(ポリカーボネート樹脂)	ニューホワイト
2	扉1	1	PC(ポリカーボネート樹脂)	ニューホワイト
3	扉2	1	PC(ポリカーボネート樹脂)	ニューホワイト
4	本体	1	PC(ポリカーボネート樹脂)	ニューホワイト
5	モジュラージャック	1	PC(ポリカーボネート樹脂)	ニューホワイト
6	端子キャップ	1	PC(ポリカーボネート樹脂)	ニューホワイト

仕様	CAT6 対応モジュラーコンセント
適合電線	4対非シールドツイストペアケーブル(CAT5E) (CAT5E対応UTPケーブル) AWG22~26(φ0.65mm~φ0.4mm)の 単線 および より線
適合 モジュラープラグ	FCC規格PART68に規定する モジュラープラグ(8極8心)及び同等品
結線仕様	ANSI/TIA/EIA568規格の T568A及びT568B
対応LAN	10BASE-T 100BASE-TX 1000BASE-T

⚠ 安全に関するご注意

- 市販の110ブロック専用圧接工具は使用できません。
  付属端子キャップにて結線してください。
  と、天井材の破損、器具の落下の原因となります。
- 結線された電線を引っ張り、端子キャップをはずさないでください。
  本体の破損や本体刃の曲がりによる伝送不良が発生する原因になります。

	寸法(幅×奥行×高)	詰数(個)	質量(g)
製品単体	———	——	23
内装箱	90×125×42	10	176
外装箱	195×245×140	100	1,940

承認 APPROVED BY	担当 CHARGED BY	名称 TITLE 東芝配線器具 (ニューホワイト)
小野	益子	LAN用モジュラーコンセント(CAT6対応)
		形名 MODEL NO. NDG8088(WW)
TOSHIBA 東芝ライテック株式会社 Toshiba Lighting & Technology Corporation		図面番号 DRAWING NO. AA2014-00440-02
		第三角法 3RD ANGLE PROJECTION / 尺度 SCALE ——— / 単位 UNITS mm

日本国内専用(Use only in Japan)