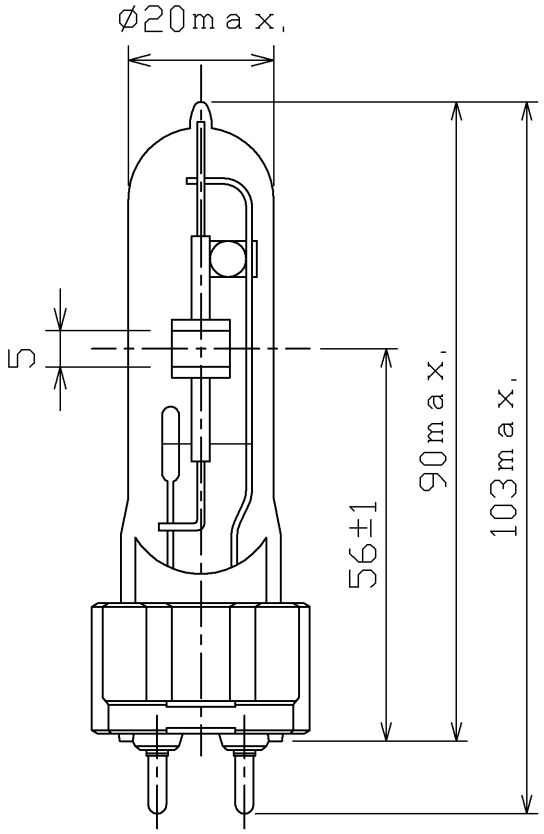

安全上のご注意

⚠警告

- ランプの外管（ガラス球）が割れたままでは、絶対に点灯しないでください。紫外放射による目の痛み、視力障害や皮膚の炎症、日焼け、破損及び落下によるケガの原因となります。
- 器具の前面ガラスを取り外したり割れた状態でランプを使用しないでください。紫外放射による目の痛み、視力障害や皮膚の炎症、日焼け、破損及び落下によるケガの原因となります。
- 紙や布などでおおったり、燃えやすいものに近づけないでください。火災や灯具過熱の原因となります。
- 一般形ランプは集魚灯用に使用しないでください。破損によるケガの原因となります。
- 点灯方向に指定のあるランプは、必ず指定方向で使用してください。破損した場合、ガラス破片飛散によるケガの原因となります。
- 強化ガラスをつけた密閉器具、もしくは当社指定の密閉器具を必ず使用してください。 破損した場合、ガラス破片飛散によるケガの原因となります。
- 取り付け、取り外しや器具清掃のときは、必ず電源を切ってください。感電の原因となります。
- 適合した器具及び安定器で指定されたワット数と品種のランプを必ず使用してください。火災、発煙、過熱やランプ破損によるケガの原因となります。

⚠注意

- 落としたり、物をぶつけたり、（荷重をかけたり）、無理な力を加えたり、キズをつけたりしないでください。（特に器具清掃のときは、注意してください。）落下及び破損によるケガの原因となることがあります。
- 点灯中や消灯後しばらくは、ランプが熱いので絶対に手や肌などをふれないでください。ヤケドの原因となることがあります。
- 雨や水滴がかかる状態や、湿度の高いところで使用しないでください。絶縁不良、落下及び破損によるケガの原因となることがあります。
- ソケットに確実に取付けてください。ランプの落下によるケガや接触不良による口金及び受金部の過熱や発煙の原因となることがあります。
- 点滅など正常に点灯しない場合は、直ちに電源を切ってランプを交換してください。安定器焼損、配線または器具の絶縁劣化の原因となることがあります。
- 既設の照明設備で点灯する場合には、安定器、照明器具、配線に絶縁劣化がないことを点検の上、使用してください。安定器焼損及び漏電の原因となることがあります。

ご使用の際は、取扱説明書をよくお読みの上、正しくお使いください。

ランプ仕様

寸法	外管径（mm）	20
	全長（mm）	103
	光中心距離（mm）	56
質量（g）		28
口金		G12
定格ランプ電力（W）		38
ランプ電圧（V）		85
ランプ電流（A）		0.46
＊1 全光束（lm）		3，300
＊1 色温度（K）		4，200
＊1 平均演色評価数（Ra）		87
＊2 定格寿命（h）		12，000
＊3 点灯方向		任意

＊1 100時間値（下向き点灯時）を示します。
＊2 定格寿命はランプ寿命の平均値を示します。
＊3 万一のランプ破損・落下防止のために強化ガラスを使用した密閉器具、もしくは当社指定の密閉器具を必ずご使用ください。

注）＊ 安定時間は約3分、再始動時間は約15分です。
＊ 5kV以上の耐パルス性能を備えたソケットを必ずご使用ください。

〈フィリップス社製〉

形名	CDM-T 35W/842	品名	コンパクトセラミック メタルハライドランプ “マスターカラーCDM®-T”
承認	担当	図番	CA2013-00005-01
吉田	村野		東芝ライテック株式会社
単位 mm	第三角法		

日本国内専用（Use only in Japan）

＜生産完了 2021年05月10日＞

※施工上の注意とご使用上の注意はカタログ・取扱説明書をお読み下さい。