※施工上の注意とご使用上の注意はカタログ・取扱説明書をお読み下さい。

TOSHIBA (2011.03. 001) 2013.04. 001

部番	部品名	個数	材質	摘要
1	シャーシ	1	SGC(溶融亜鉛めっき鋼板) t0.5	—
2	反射板	1	CGC(鋼板) t0.4	白
3	ランプソケット	2	PBT樹脂	DFS-1W01 (給電用・防浸形)
4	ランプソケット	2	PBT樹脂	DFS-0W01 (防浸形)
5	取付けねじ	4	UF (ユリア樹脂)	セットスクリュウ
6	電源ユニット	1	—	LEK-330S026A02D-(W) (防浸形)
7	LEDランプ	2	—	LDL40T

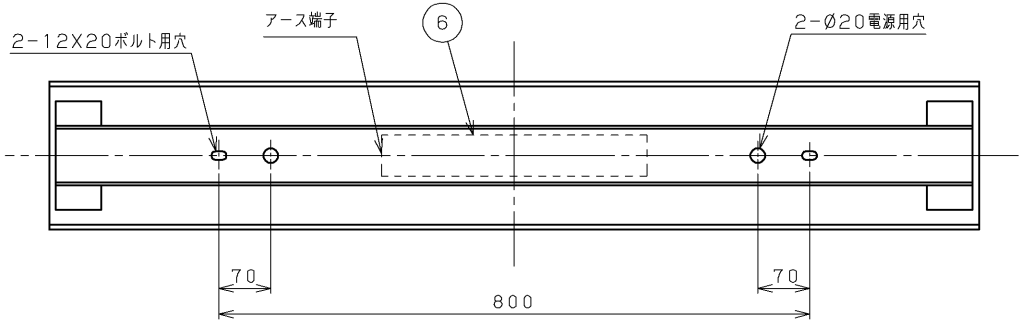

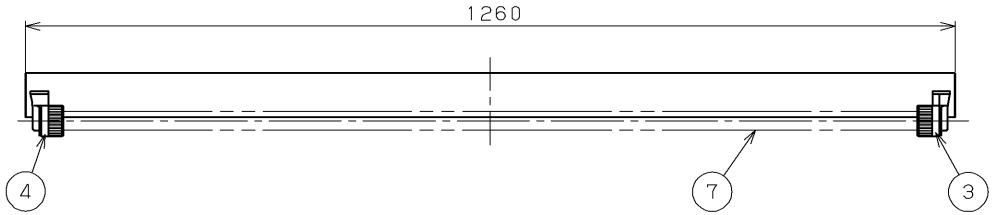

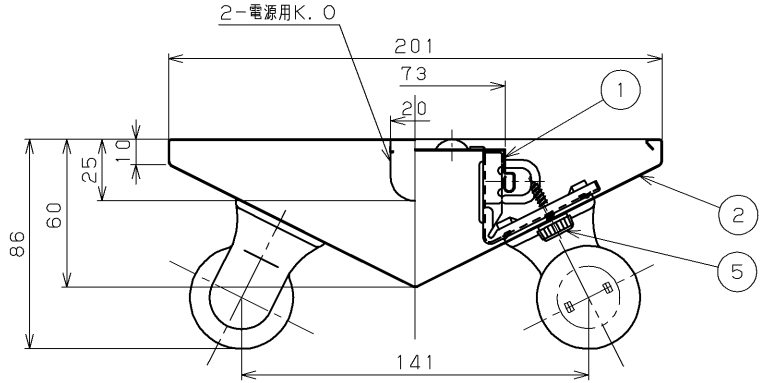

注) 1. この器具は初期照度補正機能付器具です。
2. LED素子には光色、明るさにバラツキがあるため、同じ形名のランプでも光色、明るさが異なることがあります。予めご了承ください。
3. ランプ取り付けには方向性がありますのでご注意ください。詳しくは取扱説明書をご参照ください。

基本特性 (周囲温度 (25℃時)						
ランプ種類	40ランプ (LDL40T/25)			高出力ランプ (LDL40T/31)		
入力電圧(V)	100	200	242	100	200	242
入力電流(A)	0.563	0.287	0.246	0.683	0.341	0.290
消費電力(W)	56	55	55	68	66	66
平均消費電力(W)	49	48	48	60	58	58

⚠安全に関するご注意

- 本器具は、5℃~35℃の温度範囲で使用するよう設計してあります。高温で使用しますと火災の原因となります。
- 本器具は軒下などの雨線内の屋側でご使用になれます。振動の強い場所、その他の屋外ではご使用できません。器具落下・感電の原因となります。
- 腐食性ガス等の発生する場所ではご使用できません。
- 直射日光の当たる場所で使用しないでください。変色・変形・火災・短寿命の原因となります。
- 本器具は、天井直付け専用です。指定以外の取り付けを行うと火災・器具落下の原因となります。
- 東芝直管形LEDランプ専用器具です。適合ランプ以外は使用しないでください。落下・感電・火災の原因となります。
- 二次電圧が150Vを超えますので、100V入力でのご使用の場合でもアース工事は確実に行ってください。

■初期照度補正機能付照明器具使用上の注意
この器具はランプ初期の明るすぎを自動的に補正する機能を持つ照明器具です。
定格出力の77%の光束を保つように設計されています。
ご使用の際は次の点にご注意ください。
ランプを寿命末期前に交換される場合は以下の手順によりランプの明るさを初期状態に戻してください。
①ランプを取り外す。
②電源ONを1秒以上、電源OFFを3秒以上を5回繰り返す。
③新しいランプを取り付ける。
・初期照度機能がリセットされた際はランプ点灯10秒後に初期時の器具光束の明るさに変化します。(10秒間は100%の明るさで点灯します。)
・ランプを装着しない状態で電源をON/OFFを繰り返すと初期照度機能がリセットし、ランプの明るさが初期状態に戻る場合があります。
・電源を切らずにランプを取り外した場合、100%の明るさで点灯する場合があります。その際は、電源をOFF/ONするとランプを取り外す前の明るさに戻ります。
・器具の経年使用による光束低下の補正は定期的な清掃を前提として設計しています。一年ごとの清掃をお勧めします。

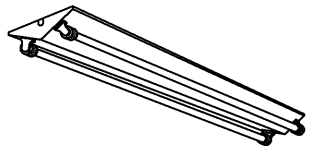

E-CORE™ [イー・コア]
LEDベースライト

防水性能	防湿・防雨形

電圧(V)	点灯方式	質量(kg)	形名	LEDT-42386-LJ9
100 | 242	LJ	3.2	品名	東芝直管形LEDランプ システム 照明器具
承認	担当		図番	AA2011-00205-06
石川	岡			
単位 mm	第三角法		東芝ライテック株式会社	

日本国内専用 (Use only in Japan)

<生産完了 2013年10月31日>