※施工上の注意とご使用上の注意はカタログ・取扱説明書をお読みください。

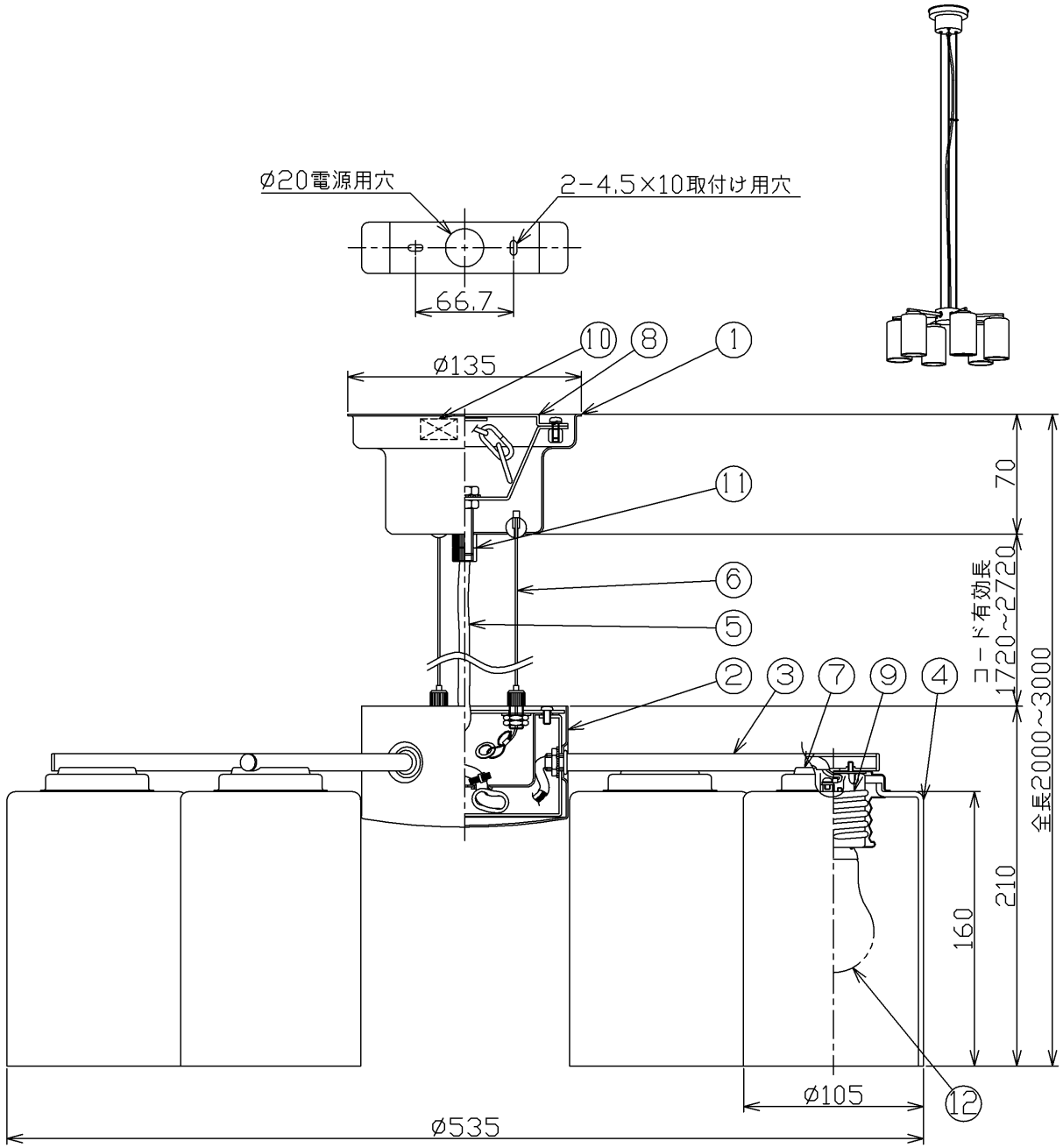

部番	部品名	個数	材質	摘要
1	フランジ	1	SPC（鋼板）	クロムめっき
2	本体	1	SPC（鋼板）	クロムめっき
3	アーム	6	STKM(炭素鋼鋼管)	クロムめっき
4	グローブ	6	ガラス	乳白フロスト
5	電源コード	1	HVCTF(ビニルキャブタイヤ丸形コード)	白
6	ワイヤ	3	SUS(ステンレス鋼) φ1.2	−
7	グローブ受け具	6	SPC（鋼板）	クロムめっき
8	サポート	1	SGC(溶融亜鉛めっき鋼板)	−
9	ソケット	6	磁器	DIS−3007（E26）
10	端子台	1	PP(ポリプロピレン樹脂)	DFC−3623
11	化粧ナット	2	BsBM（黄銅）	クロムめっき
12	ランプ	6	−	EFA15EL/11−Z（同梱）

⚠ 安全に関するご注意

- 必ず適合ランプを使用してください。指定外のランプを使用すると火災の原因となります。
- 本器具は、5℃〜35℃の温度範囲で使用するよう設計してあります。
  高温で使用すると火災の原因となります。
- 本器具は屋内専用です。屋外や、水気・湿気のある場所及び腐食性ガス等の発生する場所では使用できません。器具落下・感電の原因となります。
- 直射日光の当たる場所で使用しないでください。変色・変形・火災・短寿命の原因となります。
- 本器具は屋内専用ですので、風が吹く場所には使用できません。
  そのまま使用しますと器具落下の原因となります。
- 本器具は、天井直付け専用です。指定以外の取り付けを行うと火災・器具落下の原因となります。
  天井の丈夫な場所に取り付けてください。

（ご注意） 調光器との組み合わせで使用することはできません。

グローブ取付け：ねじモーガル方式
天井面取付け専用
傾斜天井対応45°まで取付け可

電圧(V)	適合ランプ	質量(kg)	形名	BFC13008ZN-6
100	ネオボールZ EFA15EL/11-Z ×6（同梱）	6.2	品名	東芝電球形蛍光灯器具
承認	担当		図番	AA2008-00955-02
石田	林		東芝ライテック株式会社	
単位 mm	第三角法			

日本国内専用（Use only in Japan）