※施工上の注意とご使用上の注意はカタログ・取扱説明書をお読みください。

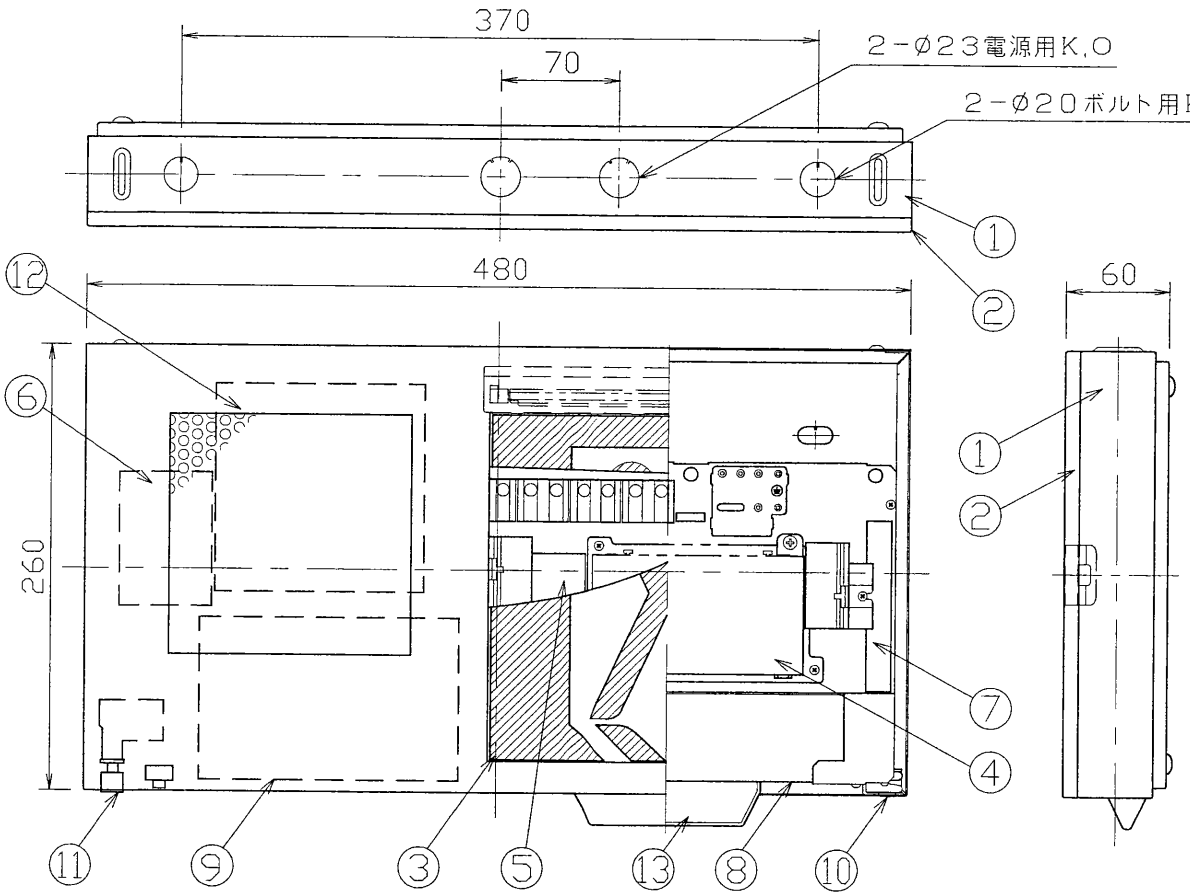

整理	
標準	SH1-FBF20PAF-BH
区分	C
製造者	FBK-42303VX

型式認定番号 HAL11-226

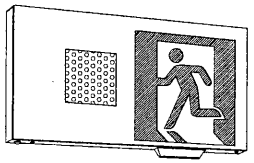

特性

誘導灯の区分	B級・BH形(20A形)
表示面の寸法(m)	タテ ヨコ 0.2× 0.2
表示面の明るさ(カンデラ)	20 以上
蓄電池の容量	20 分間

8.点灯ユニットは常用時の安定器を内蔵しています。
7.信号電圧 DC24V
6.アース工事は、電気設備の技術基準に従い必ず確実に行ってください。
(D種(第三種)接地工事)
5.器具は屋内専用です。屋外や湿気、水気のある場所では使用しないでください。
4.接続端子付
3.適合ランプ CF210T4ENL
2.点滅式誘導音付加形
注) 1.表示板の色、文字は打合せによる。

背面取付寸法図

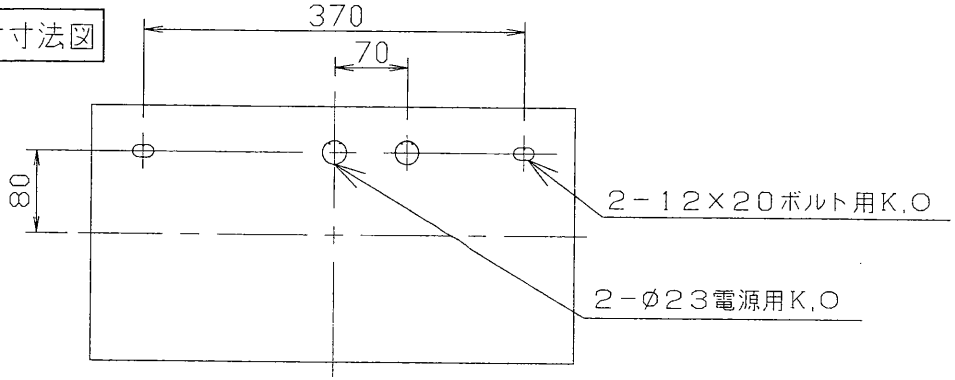

部番	部品名	材質・材厚	備考
13	キセノンランプ		
12	スピーカー		
11	動作確認スイッチ		
10	点検スイッチ		
9	音声ユニット		VU-129-3GM
8	点滅ユニット		XE-129-3FGM
7	バッテリユニット	ランプ用	4NR-AC-TL
6	バッテリユニット	音声用	3NR-CX-S
5	バッテリユニット	点滅用	3NR-CX-S
4	点灯ユニット		3FCU-114-4JGM
3	表示板	P	
2	枠	SPC t0.8	オフホワイト
1	本体	SPC t0.8	オフホワイト

周波数(Hz)	50、60
電圧(V)	100
力率	L
点灯方式	PN
尺度	1/3 1/5
図番	C－F282A

確認外

東芝ライテック株式会社 山本

単位mm A3

(社) 日本照明器具工業会様式