※施工上の注意とご使用上の注意はカタログ・取扱説明書をお読み下さい。

(2006.08. 003) 2024.06. 003

部番 PART NO.	部品名 DESCRIPTION	個数 REQ.	材質 MATERIAL	摘要 SPECIFICATION
1	操作金具	1	SPC(鋼板)	ニッケルめっき
2	上段パイプ	1	AL(アルミニウム合金)	アルマイト(白色)
3	上段締付金具	1	AC(アルミ鋳物)	メラミン焼付塗装(白色)
4	下段パイプ	1	AL(アルミニウム合金)	アルマイト(白色)
5	エンドキャップ	1	PVC(ポリ塩化ビニル樹脂)	−
6	蝶ボルト	1	SS(圧延鋼材)	亜鉛めっきクロメート処理(銀色)

商品コード	548 24146
本体質量(kg)	1.8

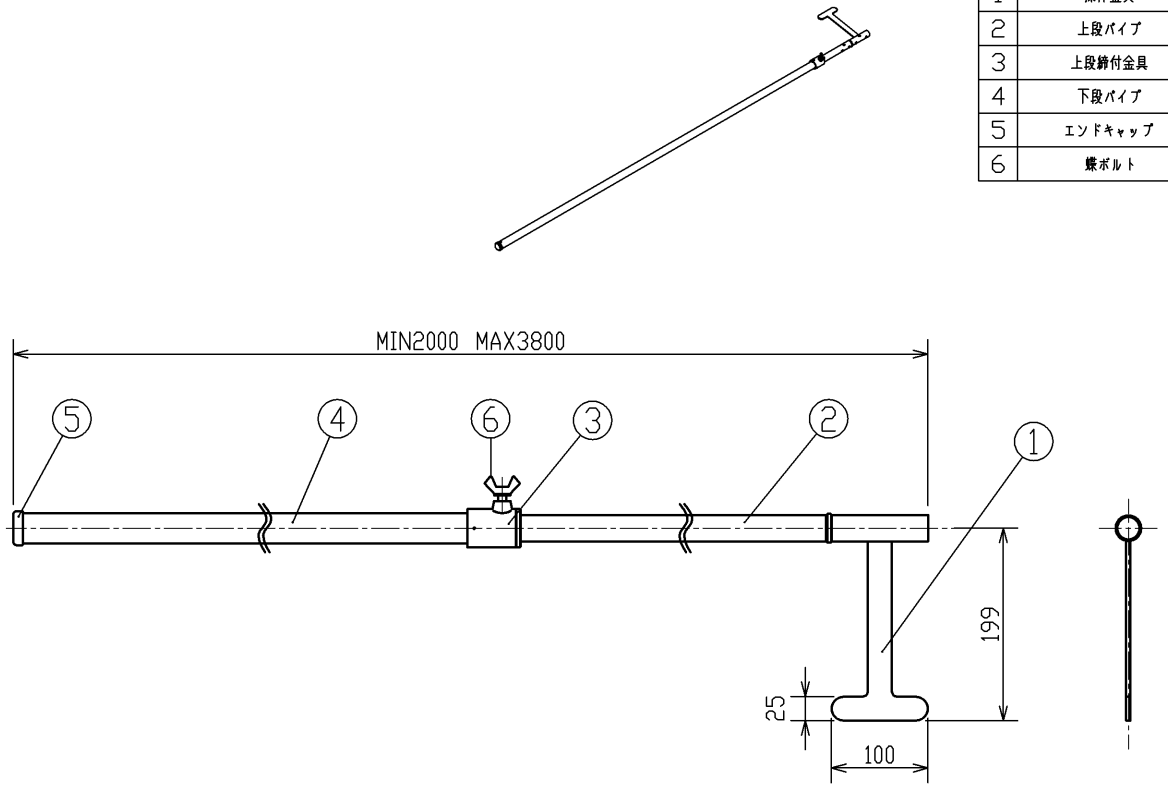

⚠ 警告

- 漂出空間用の器具です。漂出空間の用途以外には、使用しないでください。一般用照明器具として使用する製品ではありません。
- 器具の取扱い、取り付け・設置は、取扱説明書に従って正しく確実に行ってください。間違った取扱い、取り付け・設置を行いますと、感電・火災・落下などの原因となります。
- 振動の激しい場所、常時振動がある場所への取り付け・設置は行わないでください。落下し、物的損害・けがの原因となります。

屋内用

承認 APPROVED BY	担当 CHARGED BY	名称 TITLE
尾崎	遠山	金属操作棒

形名 MODEL NO.: AL-MCB

図面番号 DRAWING NO.: AA2024-50054-02

第三角法 3RD ANGLE PROJECTION | 尺度 SCALE 1/5 | 単位 UNITS mm

TOSHIBA
東芝ライテック株式会社
Toshiba Lighting & Technology Corporation

日本国内専用(Use only in Japan)