※施工上の注意とご使用上の注意はカタログ・取扱説明書をお読みください。

東芝空気清浄機 CAF-C4 (W)

本体色：ホワイト

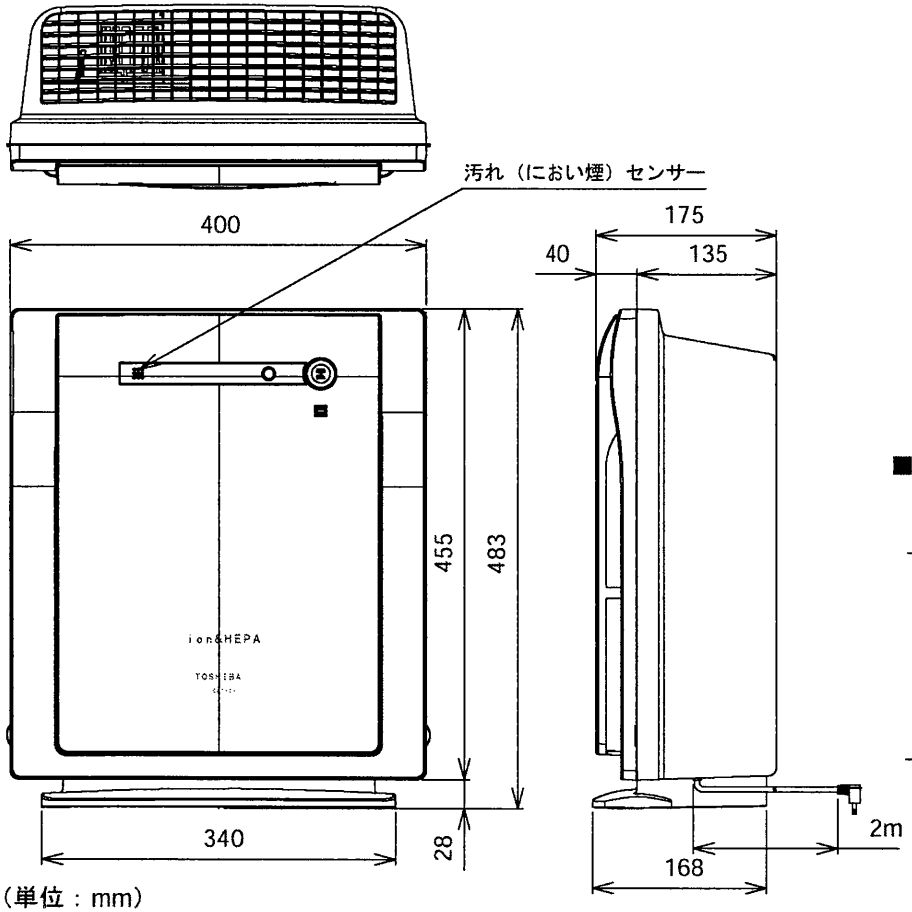

（単位：mm）

■ ワイヤレスリモコン

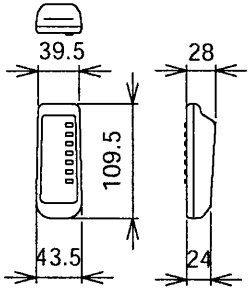

壁掛使用

別売部品（型名：CAF-C4KS）を使用することにより壁に掛けて使用することができます。

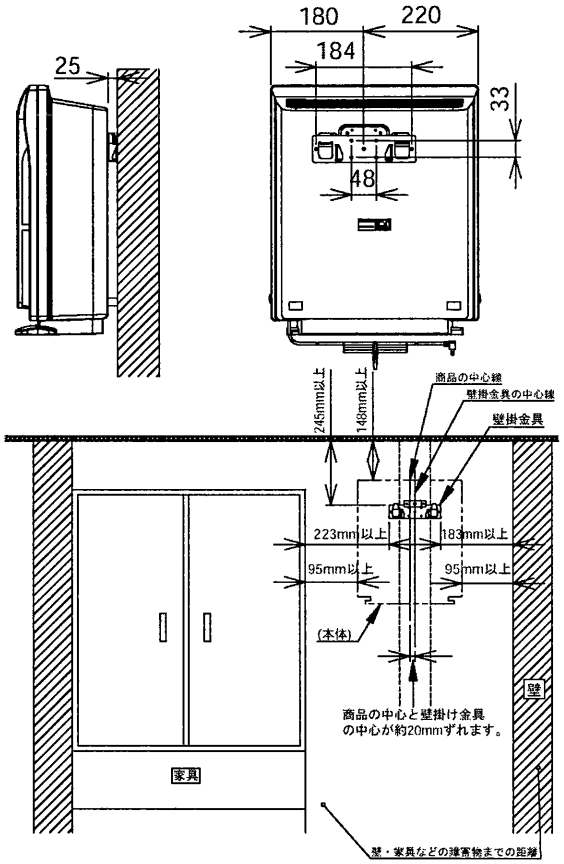

■ 付属品

フィルターセット ・・・・・・ 1個
ワイヤレスリモコン ・・・・・ 1個
乾電池（単三形）・・・・・・・・ 2個

■ 別売部品

交換用フィルター：CAF-C4FS
壁 掛 金 具 ：CAF-C4KS

■ 性能

電圧 100V (50Hz/60 Hz共用)

電圧 (V)	周波数 (Hz)	消費電力 (W)				風 量 (m^3/min)				騒 音 (dB)				製品質量 (kg)
		ﾀｰﾎﾞ	強	中	微	ﾀｰﾎﾞ	強	中	微	ﾀｰﾎﾞ	強	中	微	
100	50	39	17	9	4.4	4.2	3	2	0.8	47	39	30	14	5.2
	60	39	17	9	4.4	4.2	3	2	0.8	47	39	30	14	

※性能は日本電気工業会規格 JEM1467 家庭用空気清浄機の測定方法による。
※本仕様は改良のため変更することがありますのでご了承ください。

東芝キヤリア株式会社	形 名	CAF-C4 (W)
作成年月日 H.15.9.1	図面番号	AV003869