※施工上の注意とご使用上の注意はカタログ・取扱説明書をお読みください。

東芝レンジフードファン（大風量タイプ）

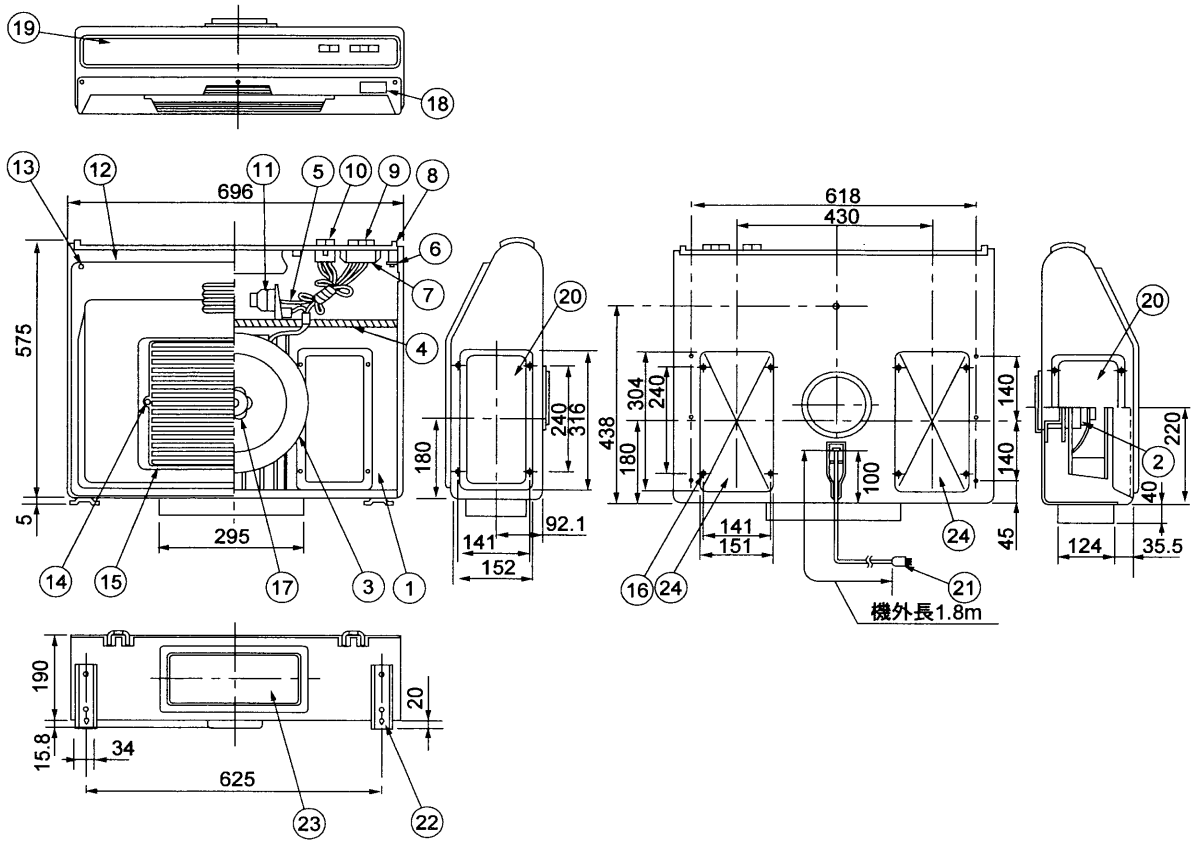

品番	部品名	材質	表面処理	色調
1	ケース	亜鉛メッキ鋼板	メラミン塗装	マンセル 1.25YR2/4 相当
2	モーター	4極コンデンサー誘導電動機 E 種		
3	羽根	亜鉛メッキ鋼板及びアルミダイキャスト地金		
4	クッション	ウレタンフォーム		
5	コンデンサー	8μF 200V AC		
6	固定ボルト	軟鋼線	亜鉛メッキ	
7	スイッチカバー	ポリエステルフィルム		
8	化粧枠	ABS樹脂		マンセル N-3.5相当
9	強弱切替スイッチ	125V 1A		
10	ランプスイッチ	125V 3A		
11	レセップ	250V 6A		
12	フード	亜鉛メッキ鋼板	アクリル塗装	マンセル 1.25YR2/4 相当
13	⊕トラス小ネジ	軟鋼線	クロムメッキ	Mø5×8L
14	締付ネジ	軟鋼線	クロムメッキ	
15	ガード	軟鋼線	クロムメッキ	
16	⊕ナベ小ネジ	軟鋼線	亜鉛メッキ	Mø4×10LFT
17	ツマミ	冷間圧延鋼板	亜鉛メッキ	
18	ネームプレート	ポリエステルフィルム		
19	化粧板	アルミニウム合金板	アクリルクリヤ焼付ヘヤライン加工	マンセル 1.25YR2.75/3.5 相当
20	遮閉板	亜鉛メッキ鋼板	メラミン塗装	マンセル 1.25YR2/4 相当
21	コード線	125V 7A		
22	固定金具	冷間圧延鋼板	亜鉛メッキ	
23	排気口	着色亜鉛鉄板及びアルミニウム合金板		マンセル 10YR8/1 相当
24	遮閉板	着色亜鉛鉄板		マンセル 10YR8/1 相当

◆ 静圧－風量特性
（排気方向：後方排気）

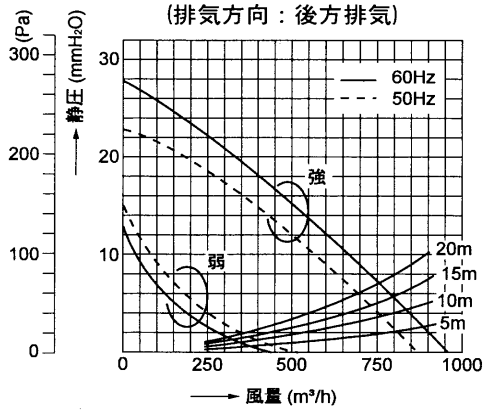

◆ 特性表

形名	定格電圧 (V)	ノッチ	定格周波数 (Hz)	消費電力 (W)	風量 (m³/h) 0mmH₂O時	静圧 (mmH₂O) 風量420m³/h時	騒音 (dB)	質量 (kg)
VFR-37YP-F	100	強	50	90.5	876.0	14.5	55.0	12.9
			60	118.0	960.0	17.5	58.0	
		弱	50	46.0	522.0	——	41.0	
			60	49.0	450.0	——	39.0	

電動機形式	4極コンデンサー誘導電動機	絶縁抵抗	10MΩ以上（500Vメガー）	耐電圧	AC1000V 1分間	埋込寸法	——	絶縁区分	E 種

＊風量値は、JIS C-9603 チャンバー法による。　＊本仕様は、改良のため変更することがありますのでご了承ください。

株式会社 東芝		形名	VFR-37YP-F
作成年月日	H. 8. 8. 1	図面番号	333028-5