E27004 S. 62. 7. 222

図面番号 DRAWING NO.

※施工上の注意とご使用上の注意はカタログ・取扱説明書をお読みください。

外観寸法図

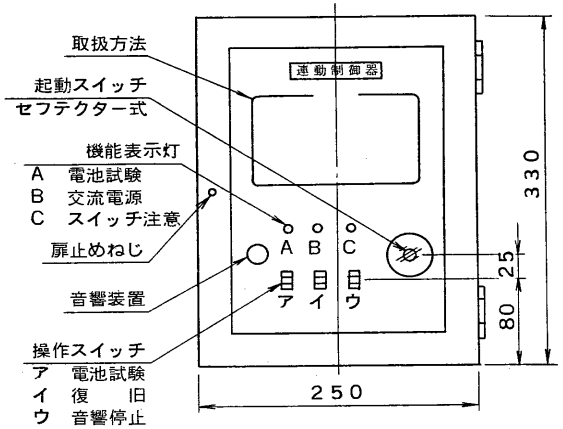

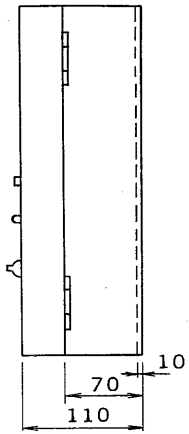

通線孔及び取付孔位置
（正面図）

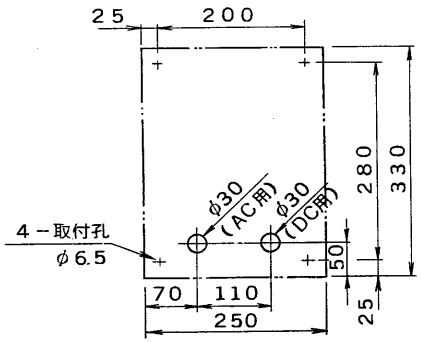

仕様

種別	連動制御器
BCJマーク使用許可番号	BCJ－防災－82－A－74
回路方式	RCG－E24A
回線数	1
主電源	AC100V 50/60Hz
トランス容量	90VA
予備電源	DC24V 0.45AH
材質	鋼板製 板厚1.2mm 焼付塗装
色採	マンセル値2.5Y9／1近似色
重量	約7kg
付属品	ヒューズ（2A）……3
	ヒューズ（3A）……3
	ヒューズ（4A）……3
	電源銘板 ……1
	取扱説明書 ……1
	バッテリー ……1

承認 APPROVED BY 神谷	検図 CHECKED BY 興井	名称 TITLE 東芝防排煙連動制御器（1回線）	
設計 DESIGNED BY 宗藤	製図 DRAWN BY 宗藤	形名 TRCG－EW01	
TOKYO JAPAN 東芝ライテック株式会社 TOSHIBA LIGHTING & TECHNOLOGY CORP.		図面番号 A－GDE－004－1	
保管 REGISTERED		第三角法 3RD ANGLE PROJECTION / 尺度 SCALE ~	単位 UNITS mm