※施工上の注意とご使用上の注意はカタログ・取扱説明書をお読みください。

1 '95.7 | 233

外形寸法図

親機 HTUA-1PU(W)

姿図

左側面　正面　右側面　裏面　壁掛金具

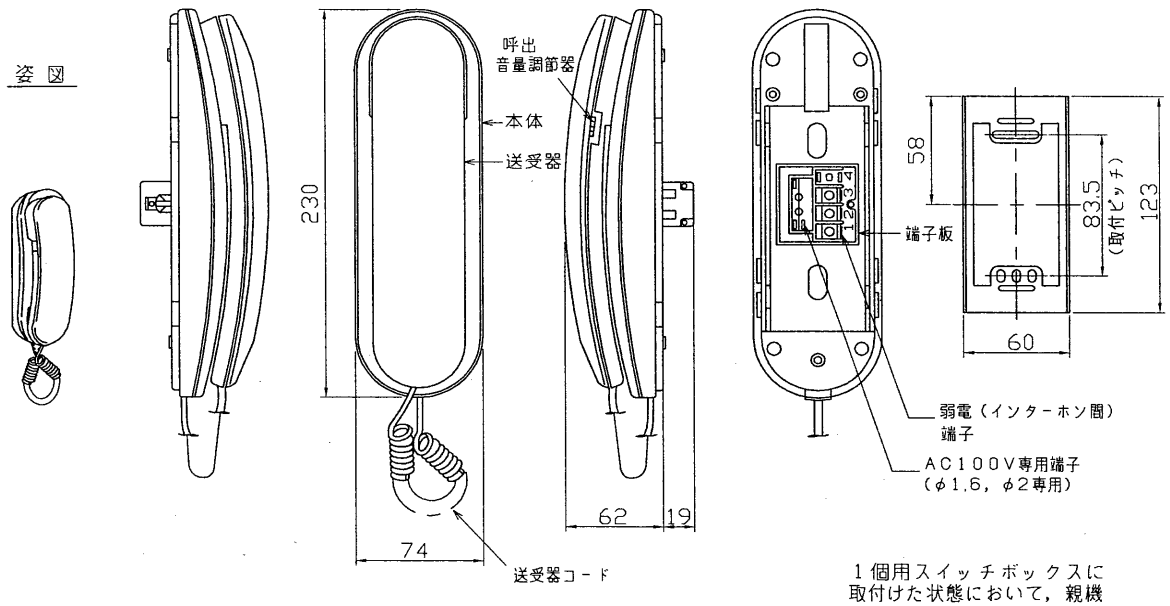

1個用スイッチボックスに取付けた状態において，親機の筐体の縦横のセンターが，スイッチボックスのセンターと一致します。

仕様

1. 通話網の方式　親子式
2. 通話方式　電話形同時通話式
3. 電　源　AC100V 50Hz，60Hz共用
4. 消費電力　待受時 1W　最大 2W
5. 呼出信号　電子チャイム音（呼出音量調節器付：3段切替式）
6. 設　置
   - 6.1 設置形式　壁掛形(1個用スイッチボックスに適合)
   - 6.2 設置場所　屋内専用
   - 6.3 使用周囲温度　−10℃〜+50℃
7. 配線本数　親機−子機間：2線（無極性）　親機−呼出増設スピーカ間：2線（無極性）
8. 通達距離　（親機−子機間、親機−呼出増設スピーカ間）

線種	公称断面積(mm²)	0.3	0.5	0.75	1.25	2.0
	(本/mm)より線	12/0.18	20/0.18	30/0.18	50/0.18	37/0.26
	(mm)単心線	0.65	0.8	1.0	1.2	1.6
距離(メートル)		150以下	250以下	300以下	600以下	1000以下

9. 質量　450g
10. 色調　ピュアホワイト(W-30)　5.0Y9.3/0.5(マンセル近似値)
11. 材質　光沢ABS
12. 構成　ドアホンエースUシリーズ親機
    - HTUA-1PU(W)　1台
    - 取付金具　1個
    - 取扱説明書　1部
    - 取扱説明書（安全上のご注意）　1部
    - お客様ご相談センター一覧表　1部
    - さらねじ（プラマイ）M4×30　2本
    - 個装（段ボール梱包）　1台
    - 外装（段ボール梱包）　個装20個詰

接続例（最大接続例）

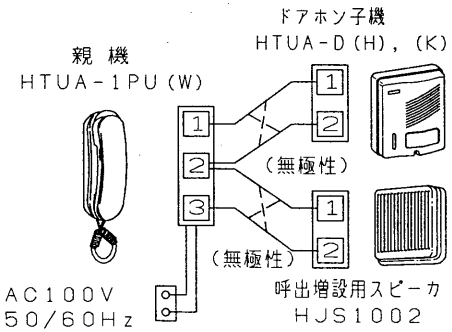

その他の適合ドアホン子機
HJU-D(W), HJU-D(C), HJU-D(K)
HTU-D(A), HTU-D(K), HU-D(A), HU-D(K)
HTA-DU(V), HTA-DU(K), HJD1002, BT-505A
（但し、HU-D(A), HU-D(K)を接続する場合は有極性になります。）

※改良のため変更することがあります。

承認 APPROVED BY	検図 CHECKED BY	名称 TITLE 東芝インターホン ドアホンエースUシリーズ 電源直結式親機	
設計 DESIGNED BY	製図 DRAWN BY	形名 MODEL NO. HTUA-1PU(W)	
TOSHIBA 東芝ライテック株式会社 TOKYO JAPAN TOSHIBA LIGHTING & TECHNOLOGY CORP. REGISTERED		図面番号 DRAWING NO. D85120/B	
		第三角法 3RD ANGLE PROJECTION	尺度 SCALE —— / 単位 UNITS mm