TOSHIBA (2006.07. 003) 2009.09. 003

※施工上の注意とご使用上の注意は、カタログ又は取扱説明書をお読みください

・器具と被照射物との距離は、0.1m以上離して使用してください。指定よりも近すぎると、被照射物の変質、変色、火災の原因となります。

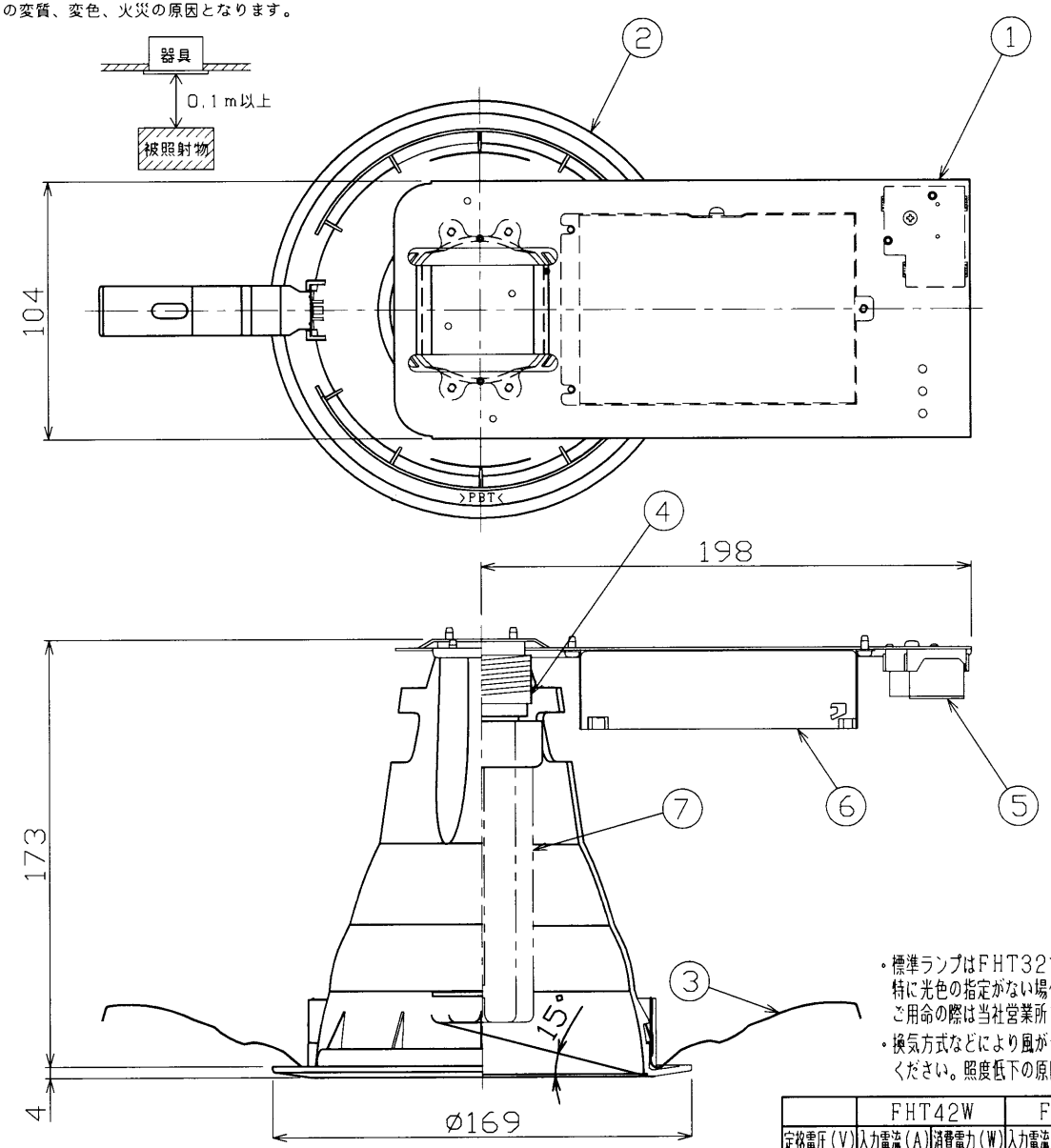

部番	部品名	個数	材質	摘要
1	天板	1	SGC t0.8	
2	反射板	1	PBT	白(※)(高反射)
3	取付けばね	2	SUS	
4	ソケット	1	樹脂	DFS-5410
5	端子台	1	PA	DFC-3621
6	電子安定器	1		FMB-426203
7	ランプ	1		FHT32ワット

(※)参考マンセル値:7.7Y 9.6/0.2

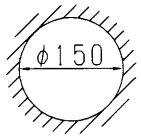

埋込穴寸法

天井取付厚さ:5~25mm

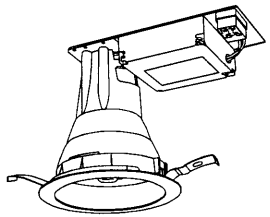

⚠ 安全に関するご注意

- 住宅の断熱施工天井ではご使用できません。
- 天井埋込専用器具です。指定の寸法の埋込穴をあけ、傾斜天井・やわらかい天井(ロックウール等)には取り付けないでください。指定以外の取り付けをおこなうと、天井材の破損、器具枠と天井面の間に隙間が発生する場合があります。
- 本器具は、5~35℃の温度範囲で使用するよう設計してあります。高温で使用すると火災の原因となります。
- 必ず適合光源を使用してください。指定外の光源を使用すると火災の原因となります。
- ランプはソケットに確実に取り付けてください。(落下の恐れがあります。)
- 器具の容量は15Aです。容量を超えると発熱・火災の原因となります。また、照明器具以外の負荷は接続しないでください。
- 電源線、アース線を確実に接続してください。アースが不完全な場合には感電の原因となります。
- この器具は断熱施工不可のため、下図のような施工が必要となります。指定外の施工を行うと火災の原因となります。

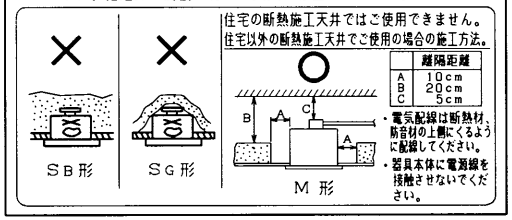

※岩面吸音板(ロックウール)等、柔らかい天井材への取り付けはお避けください。

Hf ランプ専用

屋内用

・標準ランプはFHT32ですがFHT42、24もご使用できます。特に光色の指定がない場合は、電球色の組み合わせとなります。ご用命の際は当社営業所までお問い合わせください。
・換気方式などにより風がランプに流れるような設置場所は避けてください。照度低下の原因となります。

	FHT42W		FHT32W		FHT24W	
定格電圧(V)	入力電流(A)	消費電力(W)	入力電流(A)	消費電力(W)	入力電流(A)	消費電力(W)
100	0.44	43	0.33	33	0.28	28
200	0.21	42	0.16	32	0.15	27
242	0.18	42	0.13	32	0.12	27

電圧(V)	適合ランプ	質量(kg)	形名	FHD-31017-PM9
100 ~ 242	FHT24X1 FHT32X1 FHT42X1	0.7	品名	東芝蛍光灯器具
承認	担当		図番	AA2006-02771-02
清水	坂本			
単位 mm	第三角法		東芝ライテック株式会社	

FHD-31004-PM9 → FHD-31017-PM9