TOSHIBA (2003.06. 001) 2005.03. 001

※施工上の注意とご使用上の注意はカタログ・取扱説明書をお読みください。

部番	部品名	個数	材質	摘要
1	シャーシ	1	SUS t0.5	
2	反射板	1	SUS t0.4	クリア塗装
3	ランプソケット	4	PBT	DFS-5W01 (防浸形Ø32mm専用)
4	ランプ	2		FLR40S/M
5	点灯ユニット	1		32FU-4J6201-Ⓦ
6	蓄電池	1		2-2NR-CY-LEW (4.8V, 3000mAh)
7	点検スイッチ	1	ユリア	DFM-3602-W
8	充電モニター	1		LED (緑)
9	化粧ねじ	2	頭部白色ユリア	(セットスクリュウ)
10	安定器	1		FRH-2-40119-WT (防浸形)

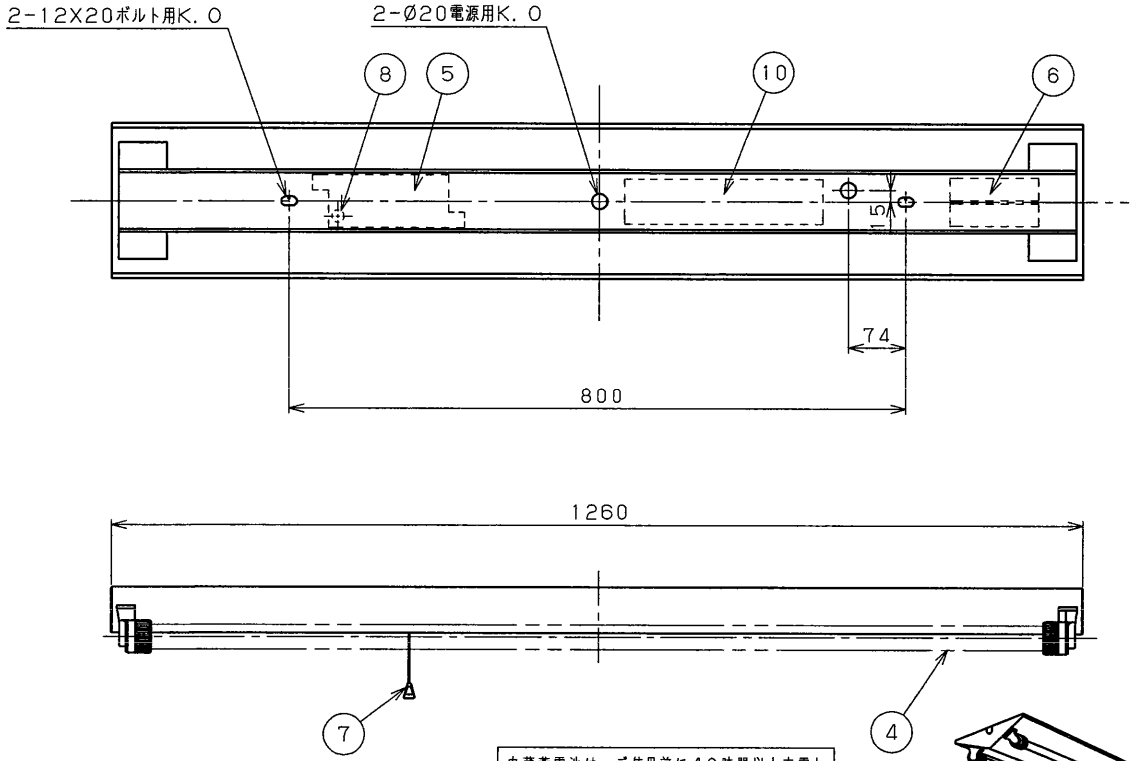

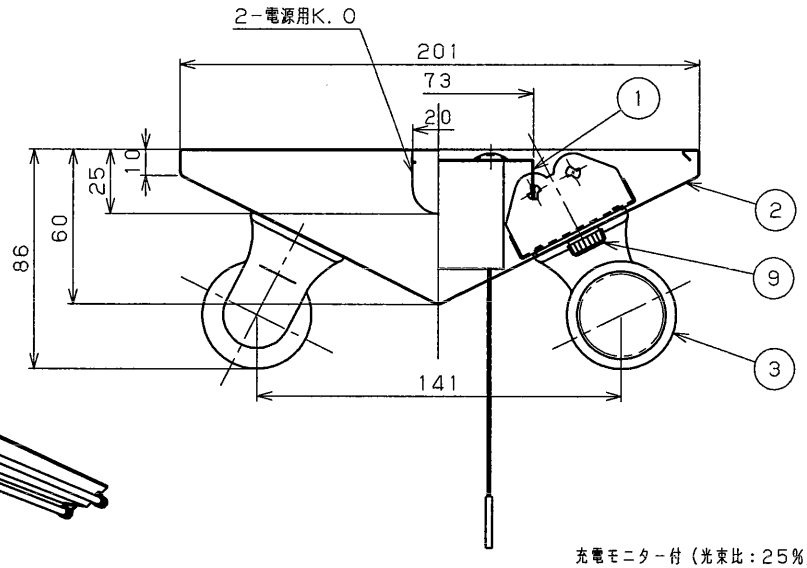

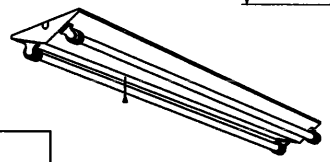

内蔵蓄電池は、ご使用前に48時間以上充電してからお使いください。電池は設置後通電し、充電しないと非常点灯しません。

結線図

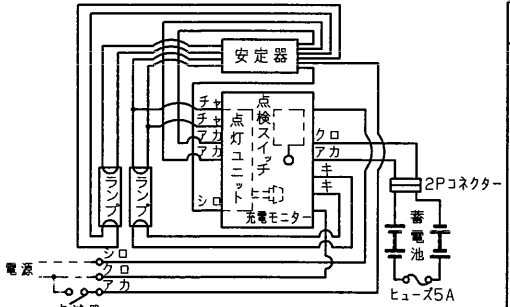

注) 蓄電池の2Pコネクターは、はずしてありますから通電後差し込んでください。

⚠安全に関するご注意

- 本器具は、5～35℃の温度範囲で使用するよう設計してあります。高温で使用しますと火災の原因となります。
- 本器具は軒下などの屋側でご使用になれます。これ以外の屋外ではご使用できません。器具落下・感電の原因となります。
- 腐食性ガス等の発生する場所ではご使用できません。
- 直射日光の当たる場所で使用しないでください。変色・変形・火災・短寿命の原因となります。
- 本器具は、天井直付専用です。指定以外の取付を行なうと火災・器具落下の原因となります。
- FLR40S/M専用器具です。適合ランプ以外は使用しないでください。
- 本器具は、32mm管専用器具です。

型式認定番号3AF-05 評定番号LAFR-03

「「3波長形」ランプを使用した場合にグリーン購入法対象適合の基準をクリアーします。」

充電モニター付 (光束比：25%)

防水性能	防湿・防雨形

電圧(V)	点灯方式	質量(kg)
100	RS	7.0

形名	FTJ-42384-RS16 ラピッドスタート方式
品名	東芝非常用照明器具 東芝階段通路誘導灯 (電池内蔵) 平常時：FLR40X2, 非常時：FLR40X1
図番	AA2005-01149-01

承認	担当
丸山	室伏
単位 mm	第三角法

東芝ライテック株式会社

FTJ-42381M-RS → FTJ-42381NM-RS → FTJ-42384-RS

＜生産完了 2005年05月02日＞