※施工上の注意とご使用上の注意はカタログ・取扱説明書をお読みください。

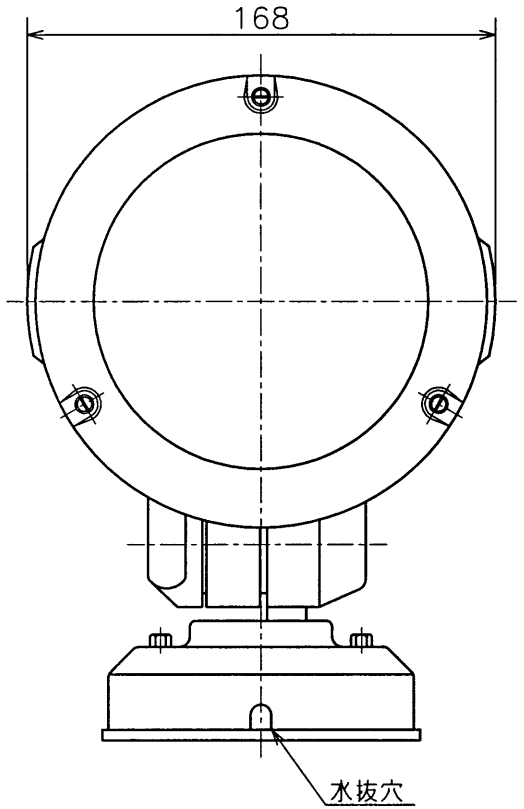

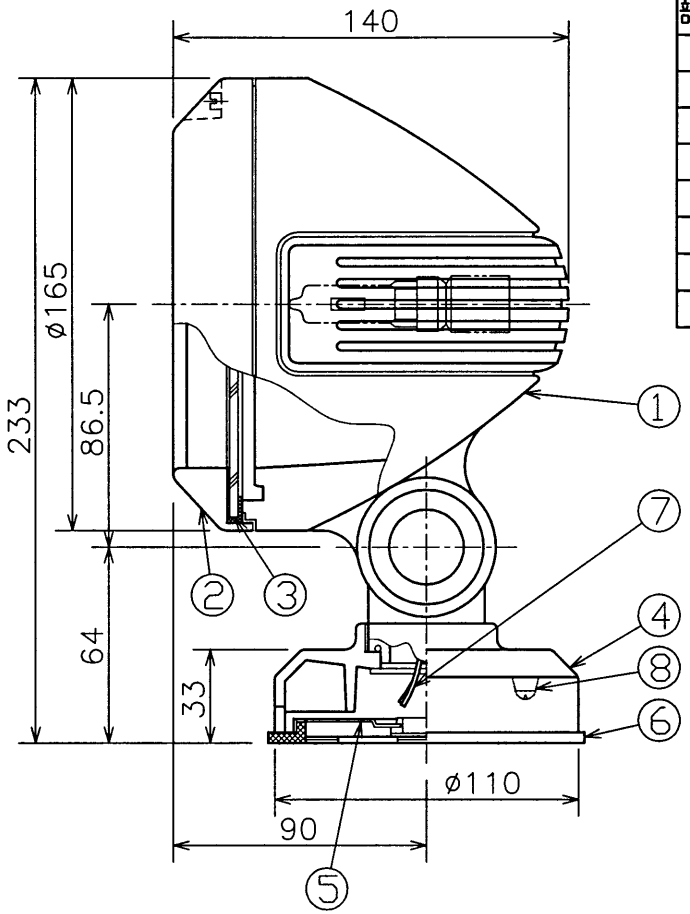

部番	部品名	個数	材質	摘要
1	本体	1	ADC	外面塗装
2	前面枠	1	ADC	塗装
3	前面ガラス	1	強化ガラス	透明
4	フランジ	1	ADC	外面塗装
5	取付部	1	SPC	MFZn-C
6	取付パッキン	1	EPT	黒
7	口出線	2	フッ素ゴム被覆電線	0.75mm²
8	アース端子	1	Bs	M4 MBNI

塗装：アクリル焼付塗装
標準色：黒色（つや消し）
適合反射板：QT－151（R） QT－151（B）
QT－151（Y） QT－151（G）
QT－151N QT－151M
QT－151W

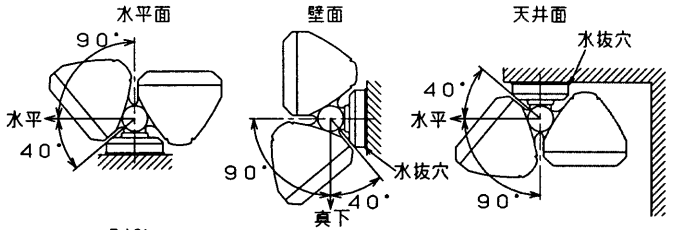

上向き照射も可能です。
下側に水抜き穴をむけてください。

建物側に水抜き穴をむけてください。

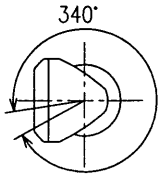

（真上から見た図）
水平回転角度

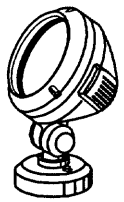

屋外用（防雨形）

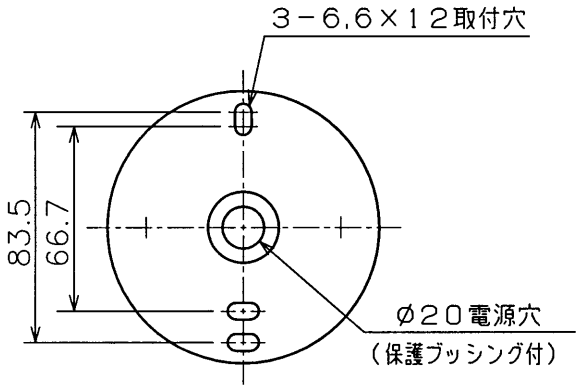

安全に関する注意

⚠警告

- ●所定の取付角度、振向角度以外では使用できません。
- ●この器具を壁面に取付ける場合は必ず水抜穴を下側にしてください。（右図参照）
- ●この器具を天井面に取付ける場合は水抜穴を雨の当たらない方向に向けて使用してください。（右図参照）
- ●次の場合では使用できません。
  - ・雰囲気温度が35℃を超える場所、狭い容積の密閉された空間
  - ・厳しい振動衝撃の加わる場所、常時振動のある場所、常時強風の吹く場所
  - ・海上や臨海部など海水を含む飛沫の直接かかる場所
  - ・風速60m/秒を超える風の吹く恐れのある場所
  - ・メッキ工場などで腐食性ガス・蒸気・液体にさらされる可能性のある場所
  - ・取付け面がビニールクロス、壁装材など可燃物で施工された場所
  - ・プール、浴室などの高温雰囲気
- ●照射面まで0.5m以上離して使用してください。
- ●必ず適合の反射板を組み付けて使用してください。
- ●枯葉等の堆積する場所ではガード付き器具をご使用になるか、器具全体をガードで覆う等の配慮が必要となります。
  そのまま使用されますと、火災の原因となります。

電圧(V)	適合光源	質量(kg)
100	JD110V65WNP-EH JD110V85WNP-EH JD110V130WNP-EH （別売）	1.9

形名	QT-1500F(K)
品名	エクステリアスポットライト
図番	AA2005-02916-03

承認	担当
松野	岡
単位 mm	第三角法

東芝ライテック株式会社

QT-1500M(K)→QT-1500F(K)