TOSHIBA 2004.8.537

『グリーン購入法対象機種適合品』

※施工上の注意とご使用上の注意はカタログ・取扱説明書をお読みください。

調光制御装置の施工上の注意
下記の調光制御装置をご使用して調光をおこなうことができます。
調光制御装置と組み合わせてご使用になる場合は次の点にご注意ください。

Ⅰ. SESLをご使用の場合
①SESLは必ず下記に示す適合電圧の製品をご使用ください。
・あかりセンサータイプ・・・DF-20203MXD1（100V用）
DF-20203MXD2（200V用）
DF-20204MXD7
（100V、200V、242V共用）
・あかり＋人感センサータイプ・・・DF-20203MZD1（100V用）
DF-20203MZD2（200V用）
DF-20204MZD7
（100V、200V、242V共用）
・パネルタイプ・・・DF-20301-PD7（100V、200V、242V共用）
②電源線（2線）、調光線（2線）が必要になります。
③電源線は、SESL用と器具用の2系統必要となります。

Ⅱ. コントルクス（FLコントルクスPD）をご使用の場合
①FLコントルクスPDは必ず下記に示す適合電圧の製品をご使用ください。
・DF-70160-PD（100V、200V、242V共用）
②その他のコントルクスとは適合しません。
③電源線（2線）、調光線（2線）が必要になります。
④コントルクスと照明器具との総配線長は100m以下
（コントルクスと器具間は50m以下）としてください。

・その他SESL、コントルクスの施工上の注意についてはそれぞれ個別のサービス図面または、取扱説明書をお読みください。
・器具への結線の際、電源用と調光信号用の端子台を間違わないように接続してください。誤結線しますと安定器が壊れます。
・調光信号線は、φ0.9、φ1.2の銅単線（CPEV）又は警報用電線、AE線（OP線など）をご使用ください。

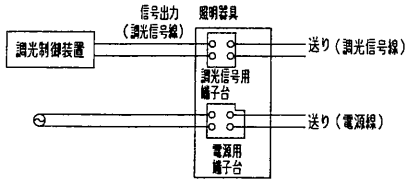

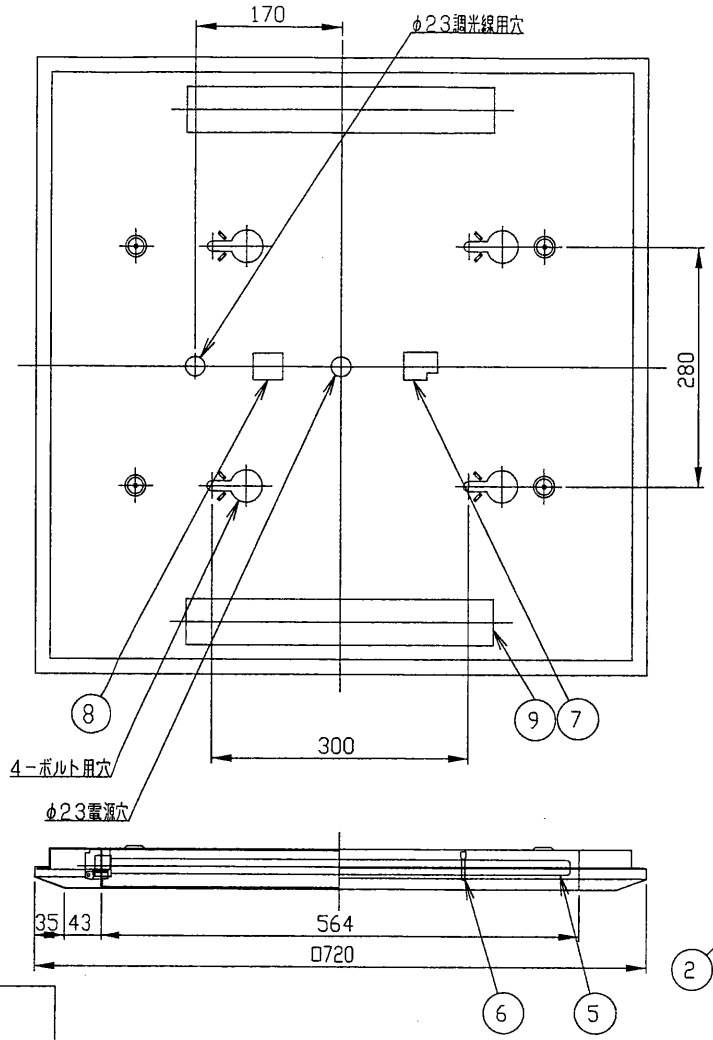

部番	部品名	個数	材質	摘要
1	シャーシ	1	SPC t0.8	メラミン焼付塗装・白
2	枠反射板	1	SPC t0.8	メラミン焼付塗装・白
3	V反射板	3	CGC t0.5	白
4	ランプソケット	4	PBT	DFS-5412
5	ランプ	4		FHP45ﾜｯﾄ
6	ランプホルダー	4	SK5 t0.6	粉体塗装・白
7	端子台	1	PA66	DFC-3621
8	調光用端子台	1	PA66	DFC-2601
9	安定器	2		FMD-2-456205

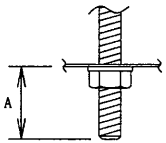

取付ボルトの器具内寸法
A寸法は、25mmを越えないようにして下さい。

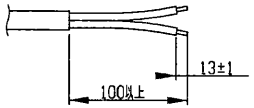

VVFケーブルの皮むき寸法

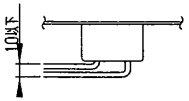

VVFケーブルの端子台接続寸法は、反射板との当たりを防ぐため10mm以下になるように配線してください。

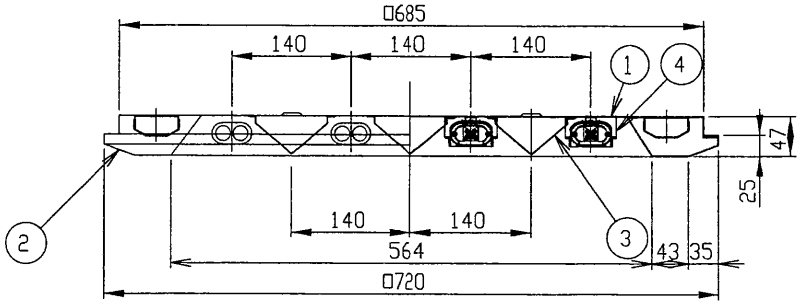

⚠安全に関するご注意

- 本器具は、5~35℃の温度範囲で使用するよう設計してあります。高温で使用すると火災の原因となります。
- 本器具は屋内専用です。腐食性ガスの発生する場所ではご使用になれません。落下の原因となります。
- 直射日光の当たる場所で使用しないでください。変色、変形、火災、短寿命の原因となります。
- 本器具は屋内専用ですので、風が吹く場所には使用出できません。そのまま使用しますと器具落下の原因となります。
- 本器具は、天井直付専用です。指定以外の取付を行うと火災・器具落下の原因となります。
- 反射板は確実に取り付けてください。落下の原因となります。

高調波ガイドライン適合品

Hf ランプ専用

『グリーン購入法対象機種適合品』

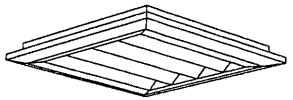

電圧(V)	点灯方式	質量(kg)	形名	FHT-54300-PD9 電子式
100 ~ 242	PD9	8.5	品名	東芝蛍光灯器具 FHP45X4
設計	担当	検図	承認	図番	F58580/A 発行
鈴木	鈴木			
単位 mm		第三角法		東芝ライテック株式会社

FHT-54300-PD9

＜生産完了 2005年11月13日＞