※施工上の注意とご使用上の注意はカタログ・取扱説明書をお読みください。

TOSHIBA （2000.08. 001） 2002.01. 001

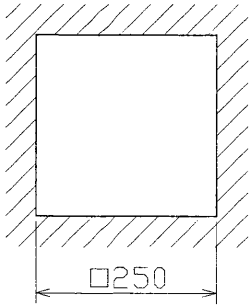

埋込穴寸法

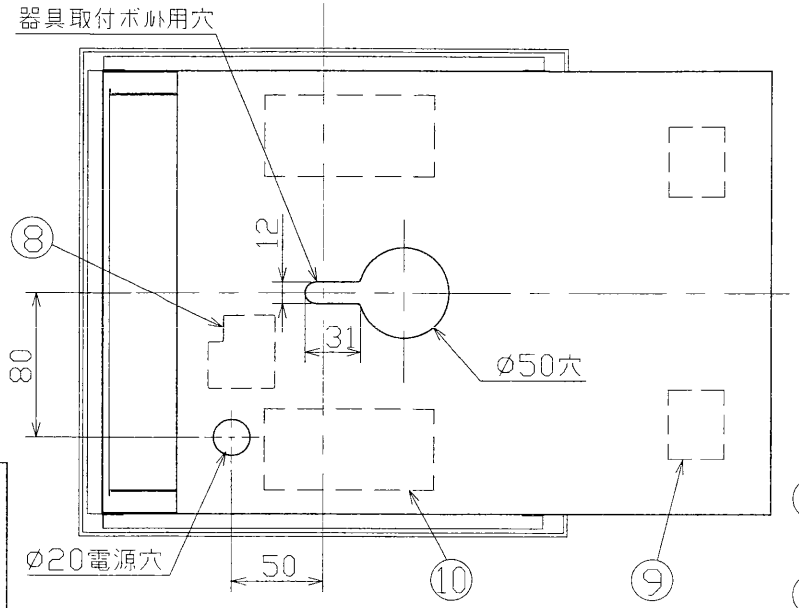

部番	部品名	個数	材質	摘要
1	シャーシ	1	SGC t0.6	
2	反射板	1	CGC t0.5	白(マンセル値8.2B 9.0/0.4参考値)
3	枠	1	PBT	白(マンセル値0.4GY 9.5/0.2参考値)
4	カバー	1	アクリル	プリズム
5	落下防止ばね	1	SWP	
6	化粧ねじ	2	SWRM	MFNi(セットスクリュウ)
7	ランプソケット	2	PBT	DFS-5402
8	端子台	1	PA	DFC-3621
9	電子スタータ	2		ES-10/30SL
10	安定器	2		FBC-30152

天井施工上の注意

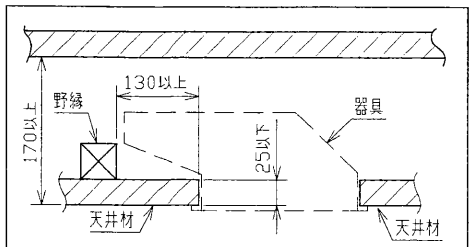

天井材の厚さは25mm以下にしてください。
本体周辺の野縁は埋込穴より130mm以上はなしてください。
天井内高さ170mm以上

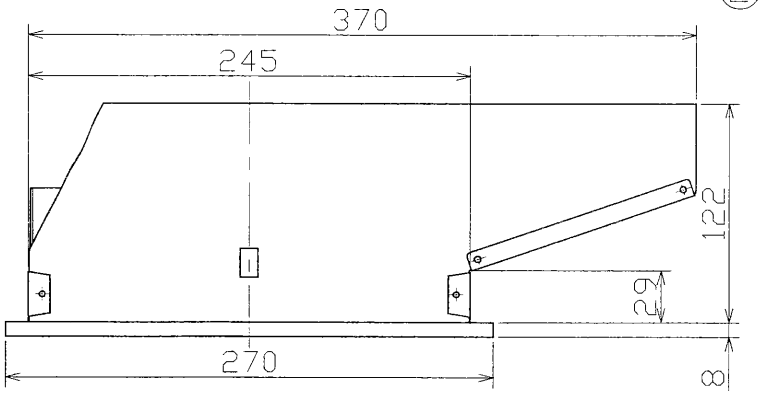

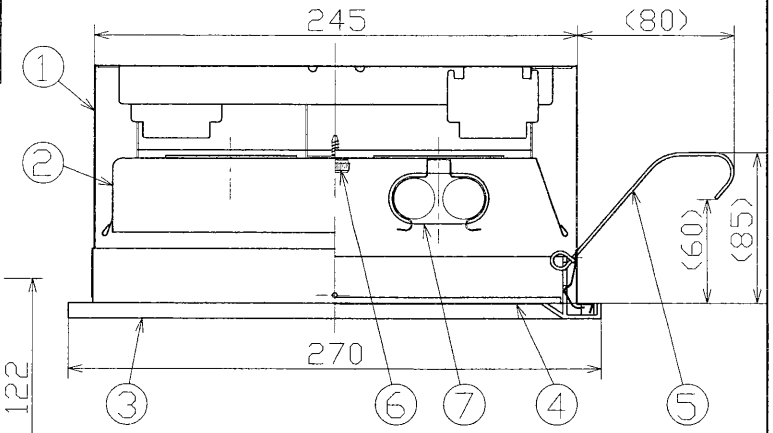

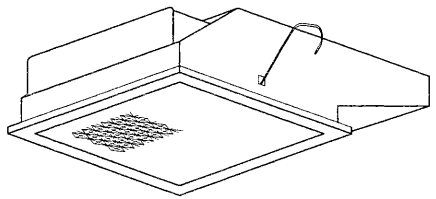

⚠安全に関するご注意

- 本器具は、5～35℃の温度範囲で使用するよう設計してあります。高温で使用しますと火災の原因となります。
- 本器具は屋内専用です。屋外や、水気・湿気のある場所及び腐食性ガス等の発生する場所では使用できません。器具落下・感電の原因となります。
- この器具は断熱施工不可です。断熱材・防音材を使用する場合には、器具にかぶせたり、密着して使用しないでください。火災の原因になります。右図を参照してください。
- 適合ランプ以外は使用しないでください。

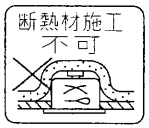

- 天井埋め込み専用器具です。傾斜天井・柔らかい天井（ロックウール等）には取り付けないでください。指定以外の取付を行うと器具落下の原因となります。

器具の取付け方
断熱材、防音材をご使用の場合は下図のように施工してください。

住宅の断熱施工天井ではご使用できません。
住宅以外の断熱施工天井でご使用の場合の施工方法

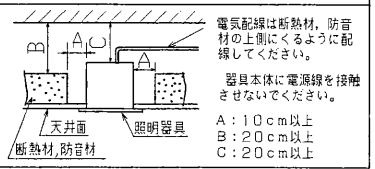

電気配線は断熱材，防音材の上側にくるように配線してください。
器具本体に電源線を接触させないでください。
A：10cm以上
B：20cm以上
C：20cm以上

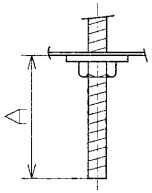

A寸法は40mmを超えないようにして下さい。
取付ボルトの器具内寸法

電圧(V)	点灯方式	質量(kg)		
100	EL	3.0	形名	FR-22706-EL 電子式
			品名	東芝蛍光灯器具 FPL27×2
設計	担当	検図	承認	図番 F55633/C 発行
単位 mm		第三角法		東芝ライテック株式会社

FR-22607N-EL→FR-22706-EL

＜生産完了 2007年01月31日＞