※施工上の注意とご使用上の注意はカタログ・取扱説明書をお読みください。

部番	部品名	個数	材質	摘要
1	灯体	1	アルミ	K：メラミン焼付塗装・下表参照
2	ソケット	1	磁器	E17
3	ソケット金具	1	SGC	
4	フレキシブルチューブ	1	SW-C SWRM	クロームメッキ
5	中間スイッチ	1	ユリア	黒
6	電源電線	1	VFF	1.7m プラグ付き　黒
7	クリップ	1	SPC	メラミン焼付塗装・黒
8	ランプ	1		KR 100/110V 50W R50

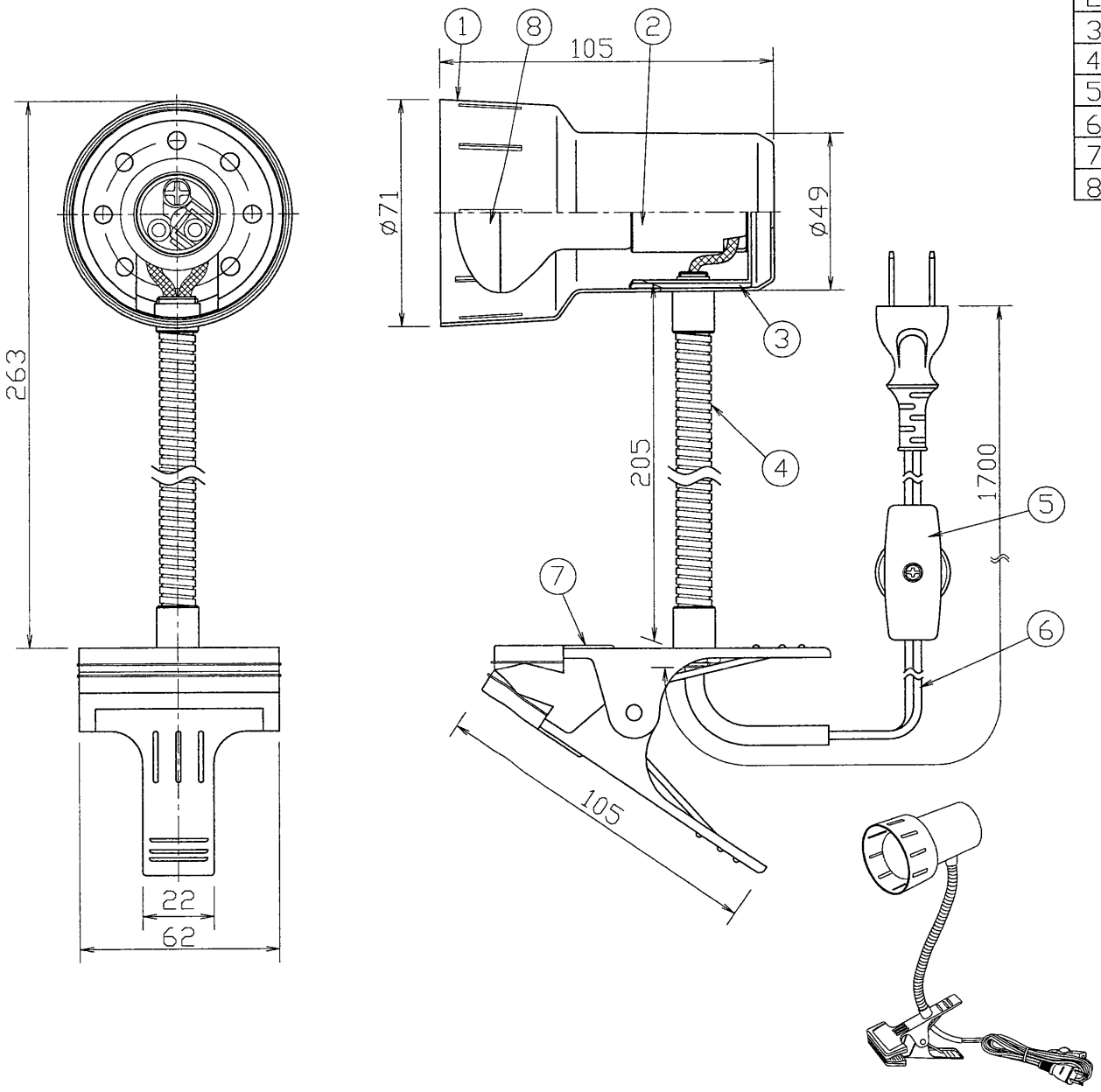

特に注意

●枕元やベットでは、消し忘れ、寝返りなどにより布団がかぶり、火災の危険があります。絶対に使用しないでください。照射面から、15cm以上離してください。

●クリップがしっかり固定する場所を選んで取り付けてください。
厚さ15mm～30mmの板材が適当です。丸棒やパイプは、器具が回転して向きが変わり、思わぬ事故の恐れがありますので避けてください。

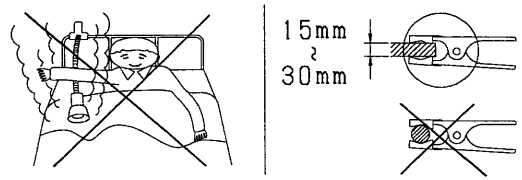

	(K)	(S)
灯　体	黒色塗装	ヘアライン

電圧(V)	適合光源	質量(kg)
100	ミニクリプトンランプ R形 KR 100/110V 50W R50	0.4

設計	担当	検図	承認
平	平	井川	久留

単位　mm　　第三角法

形名　KFC-5012 (K)(S)

品名　東芝白熱灯器具 クリップスポットライト

図番　Z20010/A　発行

東芝ライテック株式会社

＜生産完了 2008年04月29日＞