※施工上の注意とご使用上の注意はカタログ・取扱説明書をお読みください。

E 27035　S.63.6.　003

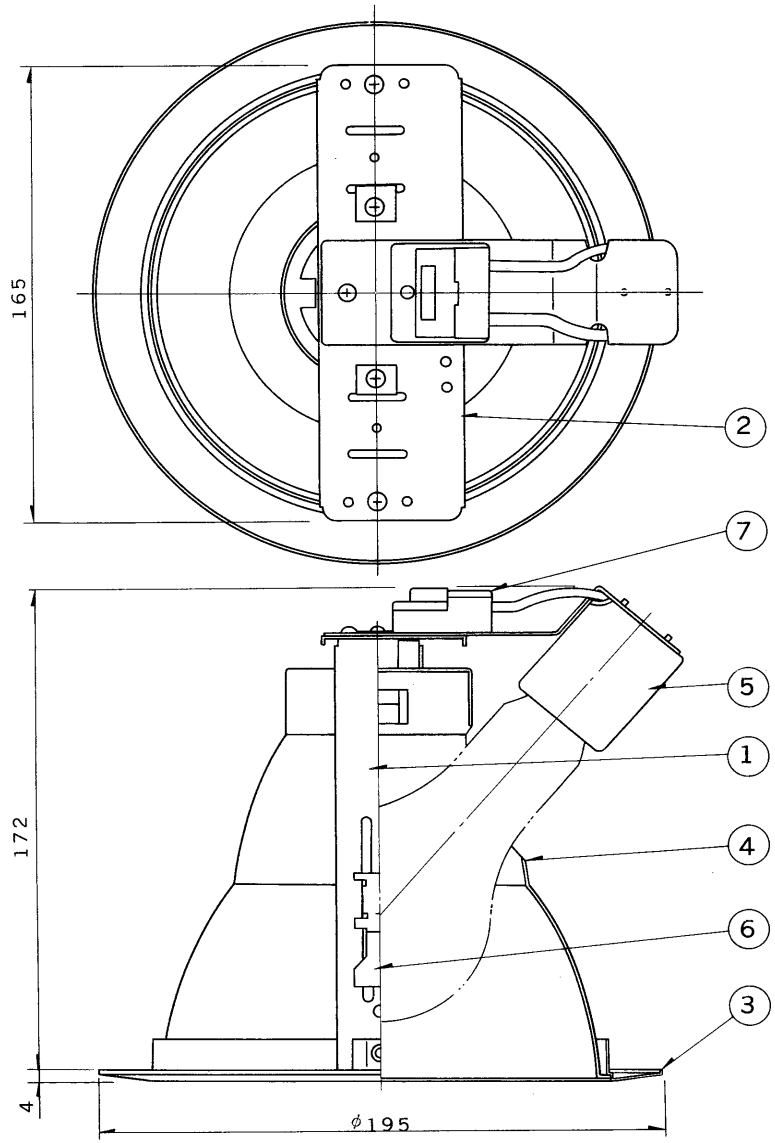

部番	部品名	個数	材質	摘要
1	シャーシ	2	SPG t1.0	
2	天板	1	SPG t1.0	
3	化粧枠	1	SPC t0.6	メラミン焼付塗装・白色
4	反射鏡	1	アルミ t1.0	アルマイト仕上げ
5	ソケット	1	磁器	DIS-3006(E26)
6	取付金具	2	SUS	
7	SL端子台	1	フェノール	DT-54
8				

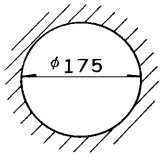

埋込穴寸法

天井取付厚さ：3～40 mm

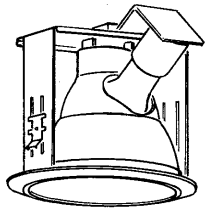

断熱材・防音材をご使用の場合の施工方法

	離隔距離
A	10 cm 以上
B	20 cm 以上
C	5 cm 以上

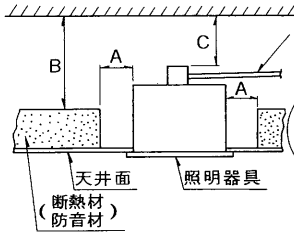

電気配線は断熱材、防音材の上側にくるように配線してください。

(器具本体に電源線を接触させないでください。)

形名	反射鏡
ID-7850 (V)	銀色鏡面
ID-7850 (X)	金色鏡面

電圧	適合光源	重量
100V	フロストランプ LF100V150W	0.5 Kg

設計	担当	検図	承認
橋端	橋端	田島	田島
単位 mm		第三角法	

形名　ID-7850 (V) (X)

品名　東芝電球埋込ダウンライト

図番　L4277／B

発行

東芝ライテック株式会社