※施工上の注意とご使用上の注意はカタログ・取扱説明書をお読み下さい。

TOSHIBA 〈2021．05．664〉2024．05．003

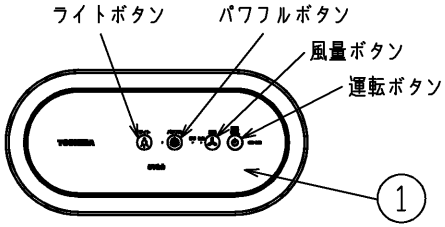

部番	部品名	個数	材質	摘要
1	操作パネル	1	—	—
2	本体	1	ABS	白
3	裏フタ	1	ABS	白
4	光触媒フィルターユニット	1	SUS	—
5	ライト	—	—	LED：発光色（青色）
6	ワイヤーロック取付穴	1	—	ワイヤー（別売）
7	ACアダプター差込口	1	—	—
8	ACアダプター	1	—	付属品：白（コード長1.8ｍ）

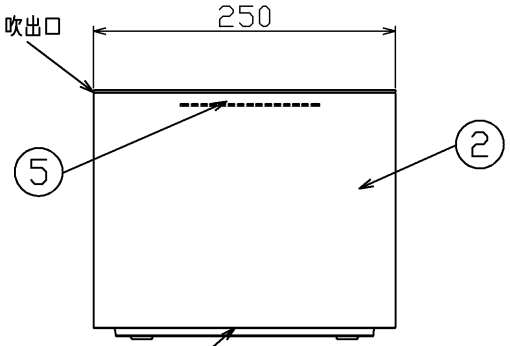

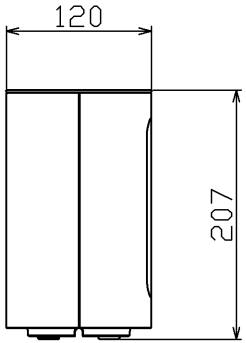

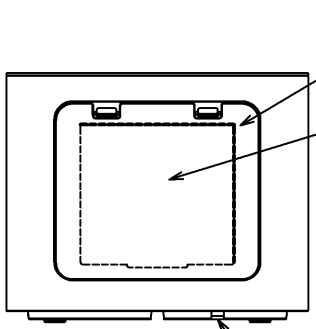

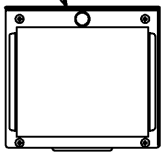

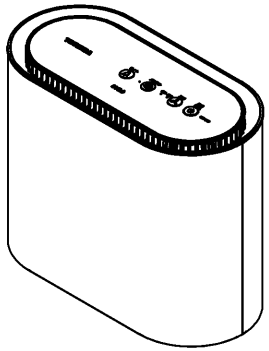

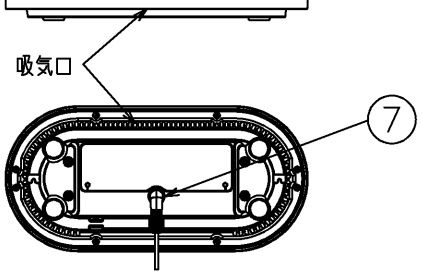

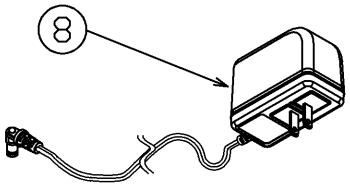

付属品：ACアダプター（AC100V 50/60Hz）
（0.16kg）

6

入力電圧(V)	AC100		
運転設定	パワフル	標準	静音
入力電力(W)	16	14	13
騒音（dB）	41	30	22

・インターロック機構：　裏フタ解放時　電源オフ
　　ファン故障時　アラーム起動

JLMA302評定番号 ES22-003

⚠ 安全に関する警告

- 本製品は屋内専用です。軒下などで雨水の降り込みや湿気をおびる場所で使用しますと火災や感電の原因となります。
- 本体移動の際は、必ず本体の電源を切ってACアダプターのコンセントプラグをコンセントから抜いてください。感電やケガの原因となります。
- 分解・修理・改造はしないでください。火災・感電の原因となります。プラグをコンセントから抜いてください。感電やケガの原因となります。
- 本製品は内部にUV-C LED（紫外線）が搭載されています。製品が破損し、適切に使用できない場合は、すみやかに使用を中止してください。紫外線は人体に有害であり、皮膚の炎症や目の痛みなどを引き起こす原因となります。

⚠安全に関するご注意

- 本製品は、5℃～35℃の温度範囲で使用するよう設計してあります。高温で使用しますと火災の原因となります。
- 本製品は屋内専用ですので、直射日光の当たる場所で使用しないでください。変色・変形・火災・感電の原因となります。
- 屋外や、水気・湿気のある場所及び油煙、有毒ガスが充満する場所では使用しないでください。火災や故障の原因となります。
- ぐらつく台の上や傾いた所など不安定な場所では使用しないでください。故障や落下によるケガの原因となります。
- 運転中に吸気口、排気口をふさがないでください。変形や故障の原因となります。

電圧(V)	点灯方式	質量(kg)	形名	CSD-B03
AC 100V	—	1.8	品名	ウイルス抑制・除菌脱臭用 UV-LED光触媒装置
承認	担当		図番	AA2021-54562-02
山崎	佐々木			
単位 mm	第三角法		東芝ライテック株式会社	

日本国内専用（Use only inJapan）