※施工上の注意とご使用上の注意はカタログ・取扱説明書をお読み下さい。

TOSHIBA (2020.11. 003) 2024.05. 003

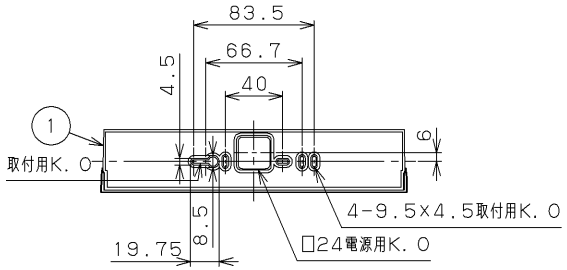

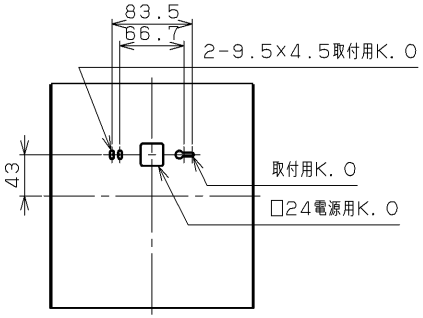

背面取付け図

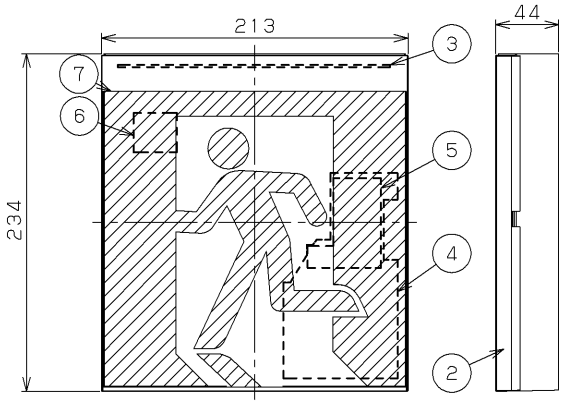

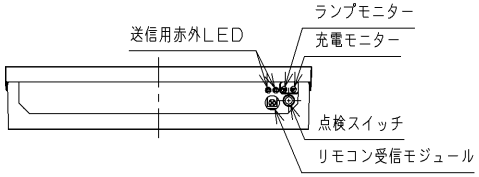

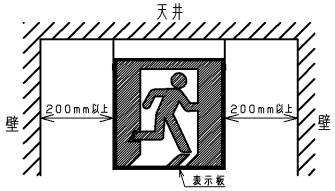

注）表示板取りはずしのため200mm以上の余裕を設けてください。

部番	部品名	個数	材質	摘要
1	本体	1	PC/ABS樹脂	白（参考マンセル値：N9. 0）
2	ブロック	1	PC/ABS樹脂	白（参考マンセル値：N9. 0）
3	LEDモジュール	1	−	交換部品形名：L03
4	点灯ユニット	1	−	−
5	非常用蓄電池	1	−	交換部品形名：E02 Ni-MH蓄電池 2.4V 950mAh
6	端子台	1	−	−
7	表示板	1	−	（別売）

内蔵蓄電池は、ご使用前に連続24時間以上充電してからお使いください。電池は設置後通電し、充電しないと非常点灯しません。

個別制御方式自動点検機能　リモコン点検機能

リモコン点検を行う際は点検用リモコン（FRC-1833T）をご使用ください。

定格

定格電圧（V）		AC100
入力電流（A）	急速	0. 047
	トリクル	0. 037
消費電力（W）	急速	2. 5
	トリクル	1. 9

特性

誘導灯の区分		B級・BL形
表示面の寸法（m）		タテ ヨコ 0. 202 x 0. 202
表示面の明るさ（カンデラ）	避難口	10 以上
	通路	13 以上
蓄電池の容量		60 分間

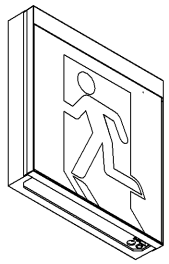

公共施設用

SH1-FBF20-BL60　SH1-FSF20-BL60
ST1-FBF22-BL60　ST1-FSF22-BL60
に適合

屋内用　B級・BL形
片面灯　天井・壁直付形

⚠ 安全に関するご注意

- 本器具は、5℃～35℃の温度範囲で使用するよう設計してあります。高温で使用すると火災の原因となります。
- 本器具は屋内専用です。この器具は、直接、雨・風のあたる場所、振動や衝撃のある場所、腐食性ガス（塩素ガス・硫黄成分等）、溶液の発散する場所（プール等）、オイルミストが発生する場所等には使用しないでください。また、天井内面にも粉塵の発生・滞留する場所（工場やトンネル内にある駅ホーム等）には使用できません。器具落下、感電の原因になります。
- 本器具は、天井直付け、壁直付け、吊り下げ専用です。指定以外の取り付けを行うと火災・器具落下の原因となります。吊り下げる場合は、適合する吊り具をご使用ください。

型式認定番号
1AM111-3572

電圧（V）	点灯方式	質量（kg）（表示板含む）	形名	FBK-20701L-LS17
100	LS	1.1	品名	東芝誘導灯（避難口・通路兼用）（電池内蔵）
承認	担当		図番	HA2021-51731-02
本田	世良			
単位 mm	第三角法			東芝ライテック株式会社

日本国内専用（Use only in Japan）