『グリーン購入法＜基準値1＞適合品』　※施工上の注意とご使用上の注意はカタログ・取扱説明書をお読み下さい。

TOSHIBA　（2018.02. 003）2019.11. 003

【使用上の注意】

1）ＬＥＤ素子には光色、明るさにバラツキがあるため、同じ形名の商品でも光色、明るさが異なることがあります。ご了承ください。
2）調光レベルが下限近くの状態ではＬＥＤ素子の明るさが低減するため、光色、明るさのバラツキがわかりやすくなる場合があります。ご了承ください。
3）組み合わせる調光制御装置や使用環境によって、調光レベルが下限近くの状態では、複数の器具を１つの調光器で制御する場合に個々の消灯タイミングが異なります。
4）調光制御装置からの距離によっては調光動作にバラツキが生じる場合があります。
5）各制御装置へ接続する場合の最大接続台数については次頁をご確認ください。
6）器具と被照射物との距離は０．３ｍ以上離してください。
距離を保たないと被照射物の変色、変形の原因となります。
7）埋込み穴を開ける際は専用工具を用いて開けてください。
8）点灯直後・消灯直後に「ビシ、ビシ」「ブツ、ブツ」等のプラスチックの伸縮によるきしみ音が発生する場合がありますが、故障や異常ではありません。
9）虫の飛来が多い場所で使用される場合、ＬＥＤモジュール内に虫が侵入する恐れがあります。この場合は防湿・防雨形器具をお勧めします。
10）ＬＥＤ素子には光色、明るさにバラツキがあるため、同じ形名の商品でも褪色の程度は異なります。褪色の程度は、同じ照度の条件で、ハロゲン電球、蛍光灯と比べ同等以下ですが、照度に比例します。可視光褪色のしやすい対象物は表１になります。

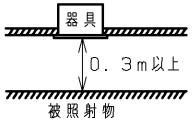

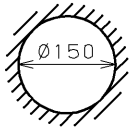

埋込み穴寸法

天井取付け厚さ：5mm～25mm

表1

- 有機染料で短波長に敏感なもの
  ファー（人口染色毛皮）や透光性塩ビなど
- 大気中の酸素や水分が接触しやすいもの
  表面積が大きい繊維、フィルム、シート、インク、パウダーなど
  内部への酸素や水分が拡散しやすいゴム、エラストマー、発泡体など
  高温となる状態で照射されるもの

⚠ 安全に関するご注意

- 一般屋内用器具です。直接、雨・風の当たる場所、湿気のある場所、振動や衝撃のある場所、粉塵の発生・滞留する場所（工場やトンネル内にある駅ホーム等）、腐食性ガス（塩素ガス・硫黄成分等）・溶液の発散する場所、オイルミストが発生する場所等には使用しないでください。
- 住宅の断熱施工天井では使用できません。
- 天井埋込み専用器具です。傾斜天井・やわらかい天井（ロックウール等）には取付けないでください。
  指定以外の取付けを行うと、天井材の破損、器具の落下の原因となります。
- 本器具は、５℃～３５℃の温度範囲で使用するよう設計してあります。高温で使用すると火災の原因となります。
- 器具の送り容量は１５Ａです。容量を超えると発熱・火災の原因となります。また、照明器具以外の負荷は接続しないでください。
- 電源線、アース線を確実に接続してください。アースが不完全な場合には感電の原因となります。
- この器具は断熱施工不可のため、断熱材のある天井でご使用の場合には、下図のような施工が必要となります。
  指定外の施工を行うと火災の原因となります。
- 安全上ＬＥＤを直視することはおやめください。
- 白熱電球用調光器（２線式調光器）と組み合わせて使用しないでください。
  火災の原因となります。

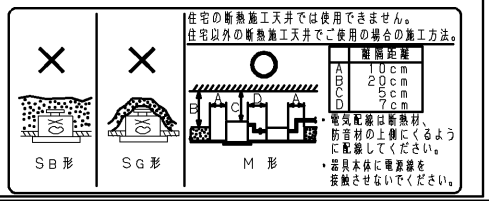

【基本特性】

入力電圧（V）	AC100	AC200	AC242
入力電流（A）	0.843	0.413	0.351
器具光束（lm）	9300		
消費電力（W）	71.4	69.0	68.9
消費効率（lm/W）	130.2	134.7	134.9
相関色温度（K）	5000		
演色評価数Ra	70		
光源寿命（時間）	40,000		
光束維持率（%）	85		

※値は保証値ではありません。
※コントルクスのボリューム調整による消灯時の待機電力は１．０W以下です。
※消費効率は固有エネルギー消費効率の値です。
※周囲温度25℃時の値

部番	部品名	個数	材質	摘要
1	本体	1	ADC（アルミダイカスト）	アクリル焼付塗装（バージンホワイト※）
2	化粧枠	1	ADC（アルミダイカスト）	アクリル焼付塗装（バージンホワイト）
3	反射鏡	1	AlP（アルミニウム）t1.0	銀色鏡面
4	反射鏡	1	AlP（アルミニウム）t1.0	銀色鏡面・梨地仕上げ
5	透光性カバー	1	強化処理ガラス　t4.0	透明・拡散仕上げ
6	パッキン	1	SR（シリコーンゴム）	半透明
7	天板	1	SGC（溶融亜鉛めっき鋼板）t1.0	－
8	取付けばね	3	SUS（ステンレス鋼）	－
9	電源ケーブル	1	－	ケーブル長　400mm
10	電源ユニット	1	－	LEK-700016A04D
11	端子台	1	PC（ポリカーボネート樹脂）	DFC-5601（信号用）
12	端子台	1	PP（ポリプロピレン樹脂）	DFC-3629（電源用）
13	LEDモジュール	1	－	－

バージンホワイト　参考マンセル値：5．7Y　9．0/0．6

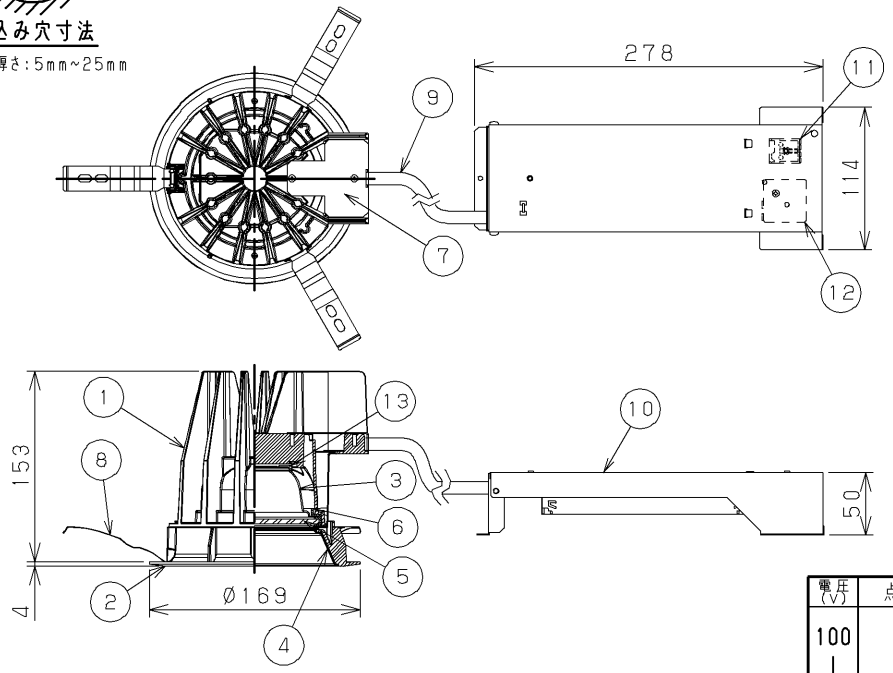

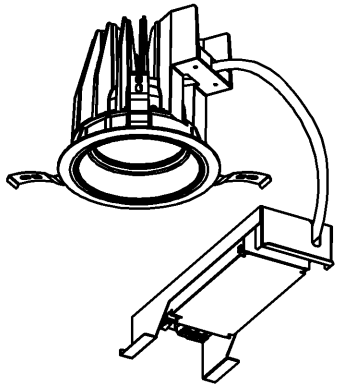

屋内用

調光対応器具

- 専用の調光制御装置との組み合わせで調光することができます。
- 非調光用途として使用される場合には、調光信号線の接続をせずに使用することが可能です。

	質量（kg）
灯具	1.3
電源	0.6

電圧（V）	点灯方式	質量（kg）	形名	LEDD-95013FN-LD9
100	LD	1.9	品名	東芝ＬＥＤ照明器具
242				

承認	担当	図番	AA2018-55593-04 (1/2)
高井	海老原		
単位　mm	第三角法	東芝ライテック株式会社	

日本国内専用（Use only in Japan）

TOSHIBA　（2018.02.　003）2019.11.　003

【施工上の注意】
1）埋込み穴寸法はØ150（±2）mmです。
2）天井取付け厚さ5mm～25mmです。
3）電源ユニットは【電源ユニット設置上の注意】に従って設置してください。
4）電源ユニットは器具と7cm以上離して設置してください。
5）器具施工時、電源ユニットに接続した電源ケーブルを引っ張ったり、持ち上げたり、電源ケーブルに張力が掛からない様に注意してください。
6）本体を斜めに傾けて、電源側から埋込み穴に挿入してください。挿入方向を間違えますと、天井材の破損・器具落下の原因となります。
7）電源線と調光信号線は相互に束線しないでください。

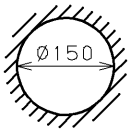

埋込み穴寸法
天井取付厚さ：5mm~25mm

【調光制御装置の施工上の注意】
下記調光制御装置を使用して、調光（約5%～100%（全光）、0%～100%（全光））を行うことができます。
調光制御装置と組み合わせてご使用の場合は次の点にご注意ください。
1）コントルクス（FLコントルクスPD）をご使用の場合
（1）FLコントルクスPDは下記に示す製品をご使用ください。
・DF-70170-PD
・DF-70171-PD
（2）上記コントルクスの設定スイッチは、以下の仕様を参考に右図のようにセットしてください。
フェード機能・・・徐々に光が明るく又は、暗く変化する機能です。
①「約5%～100%（全光）」フェード機能なし→ダイヤル設定1
②「0%～100%（全光）」　フェード機能あり→ダイヤル設定0
※0%～約5%の間は、調光できません。
※調光時の消灯・・・フェードしながら消灯します。
※調光時の点灯・・・0%～調光した場合は、フェードします。
途中の調光（例：約5%～、80%～）状態からは、フェードしません。
※スイッチON／OFF時・・・フェード機能は、ありません。

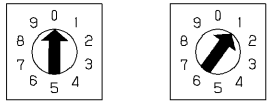

ダイヤル設定0　ダイヤル設定1
設定スイッチの設定

（3）その他のコントルクスと組み合わせてご使用の場合は別途お問い合わせください。
※　白熱電球用コントルクス（2線式）と組み合わせて使用することはできません。火災の原因となります。
（4）電源線（2線）、調光信号線（2線）が必要になります。
・電源線　Ø1.6，Ø2.0単線　ストリップ長13±1mm
・調光信号線　Ø0.9～Ø1.2軟銅単線（CPEV）またはAE線　ストリップ長9±1mm
（5）コントルクスと照明器具との配線長は200m以下としてください。
ただし、コントルクスと照明器具までの距離によっては調光動作にバラツキが生じる場合があります。
2）その他SESL、MESLと組み合わせてご使用の場合は別途お問い合わせください。

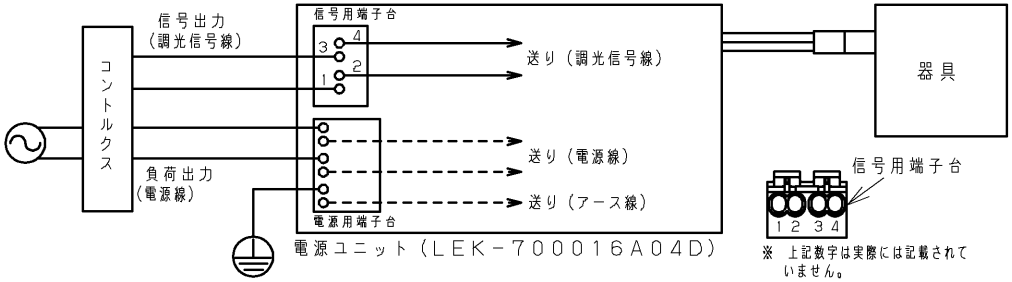

電源ユニット（LEK-700016A04D）

※　上記数字は実際には記載されていません。

【電源ユニット設置上の注意】
・電源ユニットは下図のように必ず正しい方向に設置してください。
・電源ユニットは浮きがないように設置してください。
・電源ユニットは横転、逆転しないように設置してください。
・ねじで固定する場合は、Ø3.0の木ねじを使用してください。

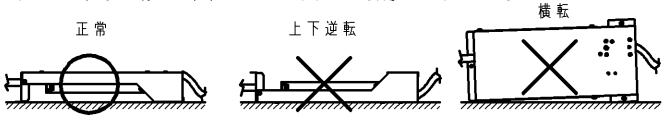

端子台が上向きの配置

【各制御装置の最大接続台数】

制御識別	シリーズ名	品名	制御機型名	電源電圧	接続可能台数
調光	コントルクス	SESL コントルクスPD	DF-70170-PD	100	16
				200	32
				242	33
			DF-70171-PD	100	50（単独取付時）
				200	30（連接取付時）
				242	
	SESL	SESL3	DF-20211ZD7 DF-20211XD7 DF-20212ZD7 DF-20212XD7	100	36
				200	
				242	
		パネルSESL	DF-70403	100	65（1系統65台） 120（4系統120台）
				200	
				242	
		調光信号増幅器	DF-20213AD1	100	200（1系統当り）
			DF-20213AD2	200	400（2系統当り）
	MESL	調光信号T/U	TMFL51A	100	50
				200	
				242	
		調光センサー	TMTS03A TMTS04A	100	36
				200	
				242	
人感スイッチ	MESL	ON/OFF端末器	TMURB641A TMURB642A TMURT642B	100	5
				200	11
				242	13
		リモコンリレー	TMRR01C TMRR02C	100	18
				200	38
				242	33
	E'sWIDE	天井取付形・親器8A（4線式）	NDG1871	100	7
			NDG1871-2	200	15
		天井取付形・親器3A（4線式）	NDG1821（WW）	100	2
		屋内壁取付形・親器3A（4線式）	WDG8041	100	2
		屋外壁取付形・親器3A（4線式）	NDG1891 NDG1861	100	2
		トイレ天井取付形・換気扇連動用	NDG1832（WW）	100	1
	WIDE-i	トイレ壁取付形・換気扇連動用	WDG8062	100	1
		屋内壁取付形（2線式）	WDG8051	100	1
		屋内壁取付形（4線式）	DG1871	100	1
フォトスイッチ	E'sWIDE	屋外壁取付形（電子式）	OSE1082 OSE1081	100	7

電圧（V）	点灯方式	質量（kg）	形名	LEDD-95013FN-LD9
100～242	LD	1.9	品名	東芝LED照明器具
承認	担当		図番	AA2018-55593-04（2/2）
高井	海老原			
単位　mm	第三角法			東芝ライテック株式会社

屋内用

日本国内専用（Use only in Japan）