**TOSHIBA** 2017.10. 003

【使用上の注意】

1）ＬＥＤ素子には光色、明るさにバラツキがあるため、同じ形名の商品でも光色、明るさが異なることがあります。ご了承ください。
2）器具と被照射物との距離は０．１ｍ以上離してください。距離を保たないと被照射物の変色、変形の原因となります。
3）埋込み穴を開ける際は専用工具を用いて開けてください。
4）点灯直後・消灯直後に「ピシ、ピシ」「プツ、プツ」等のプラスチックの伸縮によるきしみ音が発生する場合がありますが、故障や異常ではありません。
5）虫の飛来が多い場所で使用される場合、ＬＥＤユニット内に虫が侵入する恐れがあります。この場合は防湿・防雨形器具をお勧めします。

【施工上の注意】

1）埋込み穴寸法はØ１５０（±２）ｍｍです。
2）天井取付け厚さは３ｍｍ～２５ｍｍです。
3）天井裏高さは器具高さよりも５ｃｍ以上必要です。天井裏高さを確保できない場合、器具が天井裏で干渉し取付けできないことがあります。
4）本体を斜めに傾けて、端子台方向から埋込み穴に挿入してください。挿入方向を間違えますと、天井材の破損・器具の落下の原因となります。
5）Ｃチャンネル、Ｍバーなどの天井裏の構造物に電源ケースが当たる場合は、器具の取り付け方向の調整をしてください。

【基本特性（周囲温度２５℃）】 １０００ｌｍタイプ

| 入力電圧 | (V) | AC100 | AC200 | AC242 |
|---|---|---|---|---|
| 周波数 | (Hz) | 50/60 | | |
| 入力電流 | (A) | 0.083 | 0.043 | 0.038 |
| 消費電力 | (W) | 8.1 | 8.0 | 8.3 |
| 相関色温度（＊1） | (K) | 5000 | | |
| 演色評価数（＊1） | (Ra) | 83 | | |

＊1 ： 保証値ではありません。

| 部番 | 部品名 | 個数 | 材質 | 摘要 |
|---|---|---|---|---|
| 1 | 本体 | 1 | ADC（アルミダイカスト） | － |
| 2 | 天板 | 1 | SGC（溶融亜鉛めっき鋼板）t0.8 | － |
| 3 | 化粧枠 | 1 | SPC（鋼板） | メラミン焼付塗装（バージンホワイト） |
| 4 | 反射鏡 | 1 | AlP（アルミニウム板） | 銀色鏡面 |
| 5 | 取付け金具 | 3 | SUS（ステンレス鋼） | － |
| 6 | 取付けばね | 3 | SUS（ステンレス鋼） | － |
| 7 | シャーシ | 3 | SGC（溶融亜鉛めっき鋼板）t1.0 | － |
| 8 | コネクタ | 1 | PBT樹脂 | － |
| 9 | LEDユニット | 1 | － | － |
| 10 | 電源ユニット | 1 | － | LEK-250016A20 |
| 11 | 落下防止ワイヤ | 1 | SUS（ステンレス鋼）Ø0.8 | － |
| 12 | 端子台 | 1 | PP（ポリプロピレン樹脂） | DFC-3629（電源用） |

バージンホワイト 参考マンセル値：5.7Y 9.0/0.6

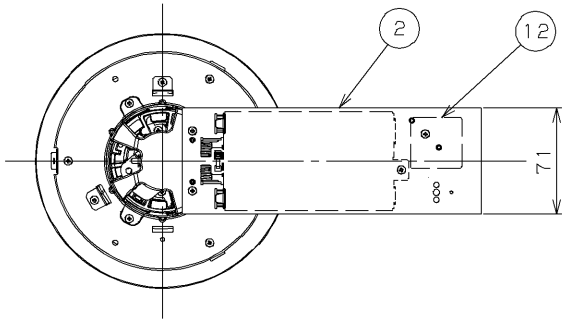


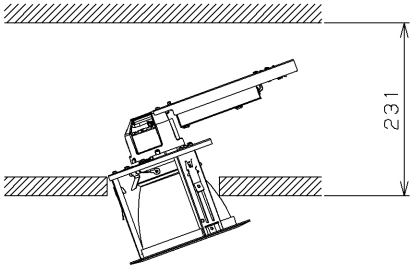


器具取付け必要高さ

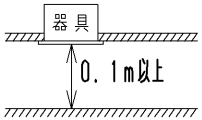


被照射物

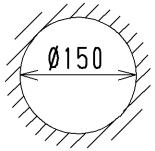


埋込み穴寸法

天井取付け厚さ：3mm～25mm

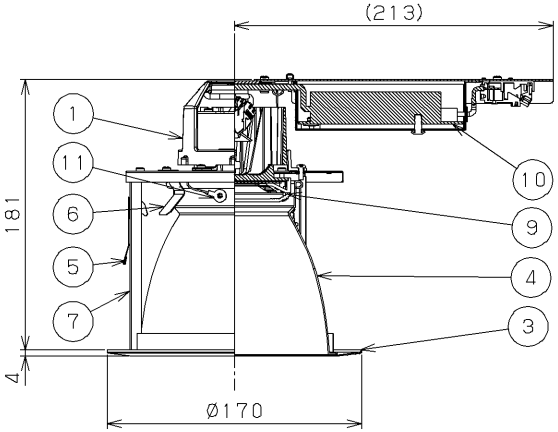


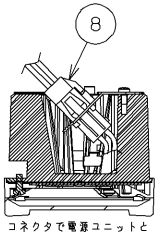


コネクタで電源ユニットとLEDユニットを接続します。

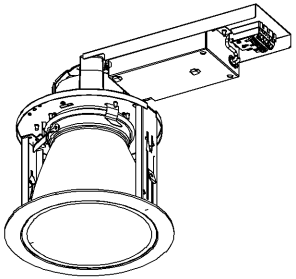

## ⚠ 安全に関するご注意

- 住宅の断熱施工天井では使用できません。
- 天井埋込み専用器具です。傾斜天井・やわらかい天井（ロックウール等）には取り付けないでください。
  指定以外の取り付けを行うと、天井の破損、器具の落下の原因となります。
- 本器具は５℃～３５℃の温度範囲で使用するように設計してあります。
  高温で使用すると火災の原因になります。
- 器具の送り容量は１５Ａです。容量を超えると発熱・火災の原因となります。
  また、照明器具以外の負荷は接続しないでください。
- 電源線、アース線を確実に接続してください。アースが不完全な場合には感電の原因となります。
- この器具は断熱施工不可のため、断熱材のある天井でご使用の場合には下図のような施工が必要になります。指定以外の施工を行うと火災の原因となります。
- 安全上ＬＥＤを直視することはおやめください。

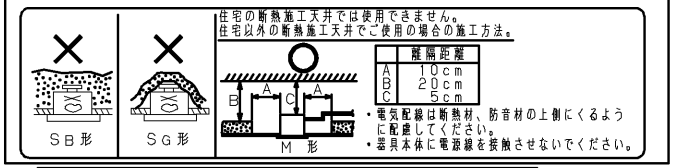


| 組合せ形名 | 本体形名 | LEDユニット形名 |
|---|---|---|
| LEKD1033105NV-LS9 | LEDD-183105V-LS9 | LEEU-1003N-01 |

屋内用

| 電圧(V) | 点灯方式 | 質量(kg) | | |
|---|---|---|---|---|
| 100 \| 242 | LS | 1.0 | 形名 | LEKD1033105NV-LS9 |
| | | | 品名 | 東芝ＬＥＤ照明器具 |
| 承認 | 担当 | | 図番 | AA2017-57794-01 (1/2) |
| 松田 | 倉持 | | | |
| 単位 mm | 第三角法 | | | 東芝ライテック株式会社 |

日本国内専用 (Use only in Japan)

TOSHIBA 2017.10. 003

## 【各制御装置の最大接続台数】

| 制御識別 | シリーズ名 | 品名 | 制御機型名 | 使用ランプ | 2500lmクラス LEEU-25シリーズ | 2000lmクラス LEEU-20シリーズ | 1500lmクラス LEEU-15シリーズ | 1000lmクラス LEEU-10シリーズ |
|---|---|---|---|---|---|---|---|---|
| | | | | 電源電圧 | 接続可能台数 | 接続可能台数 | 接続可能台数 | 接続可能台数 |
| 人感スイッチ | MESL | ON/OFF端末器 | TMURB641A<br>TMURB642A<br>TMURT642B | 100 | 27 | 34 | 42 | 56 |
| | | | | 200 | 40 | 40 | 40 | 40 |
| | | | | 242 | 26 | 26 | 26 | 26 |
| | | リモコンリレー | TMRR01C<br>TMRR02C | 100 | 90 | 114 | 142 | 188 |
| | | | | 200 | 142 | 138 | 138 | 139 |
| | | | | 242 | 101 | 101 | 101 | 101 |
| | E'sWIDE | 天井取付形・親器8A（4線式） | NDG1871 | 100 | 36 | 45 | 57 | 75 |
| | | | NDG1871-2 | 200 | 64 | 64 | 64 | 64 |
| | | 天井取付形・親器3A（4線式） | NDG1821（WW） | 100 | 13 | 17 | 21 | 28 |
| | | 屋内壁取付形・親器3A（4線式） | WDG8041 | 100 | 13 | 17 | 21 | 28 |
| | | 屋外壁取付形・親器3A（4線式） | NDG1891<br>NDG1861 | 100 | 13 | 17 | 21 | 28 |
| | | トイレ天井取付形・換気扇連動用 | NDG1832（WW） | 100 | 5 | 6 | 8 | 11 |
| | WIDE-i | トイレ壁取付形・換気扇連動用 | WDG8062 | 100 | 5 | 6 | 8 | 11 |
| | | 屋内壁取付形（2線式） | WDG8051 | 100 | 9 | 11 | 14 | 18 |
| | | 屋内壁取付形（4線式） | DG1871 | 100 | 8 | 8 | 8 | 8 |
| フォトスイッチ | E'sWIDE | 屋外壁取付形（電子式） | OSE1082<br>OSE1081 | 100 | 36 | 45 | 57 | 75 |

屋内用

| 電圧(V) | 点灯方式 | 質量(kg) | 形名 | LEKD1033105NV-LS9 |
|---|---|---|---|---|
| 100 \| 242 | LS | 1.0 | 品名 | 東芝ＬＥＤ照明器具 |
| 承認 | 担当 | | 図番 | AA2017-57794-01 (2/2) |
| 松田 | 倉持 | | 東芝ライテック株式会社 | |
| 単位 mm | 第三角法 | | | |

日本国内専用 (Use only in Japan)