※施工上の注意とご使用上の注意はカタログ・取扱説明書をお読み下さい。

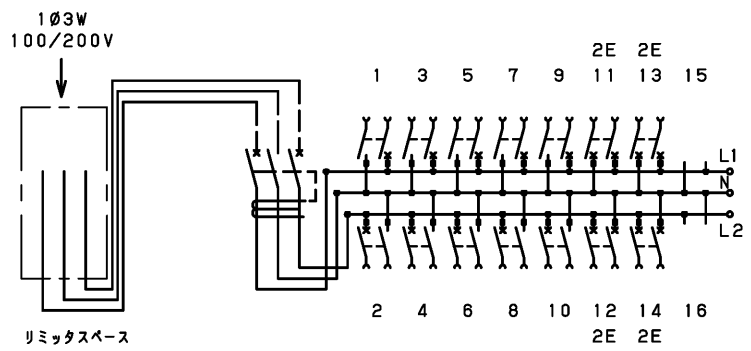

L) リミッタスペース
主　幹) ELB　3P 50AF/40AT　　F30mA (中性線欠相保護付)　(LBK58WN)
分　岐) PMCB 2P 30AF/20AT (1E) 100V X 10 (NSBN31TA)
PMCB 2P 30AF/20AT (2E) 100V X 4 (NSBN32TA)
PMCB 2P 30AF スペース　　X 2

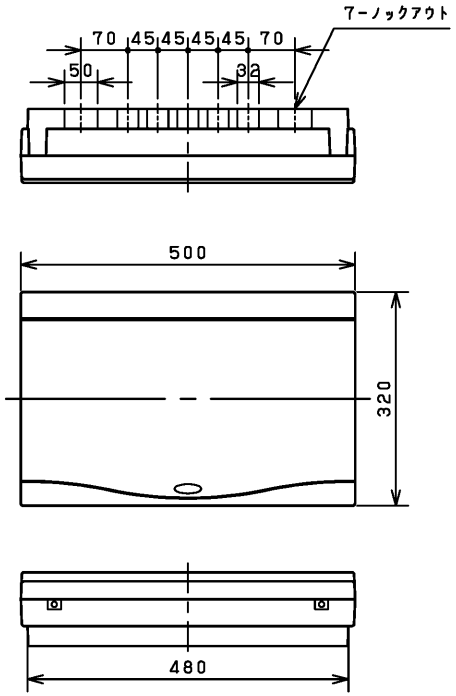

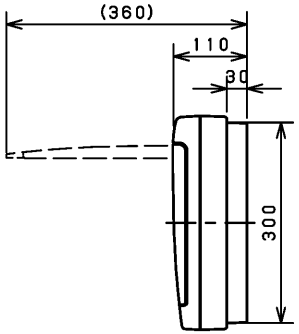

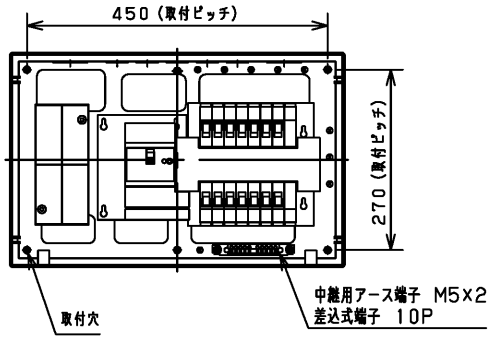

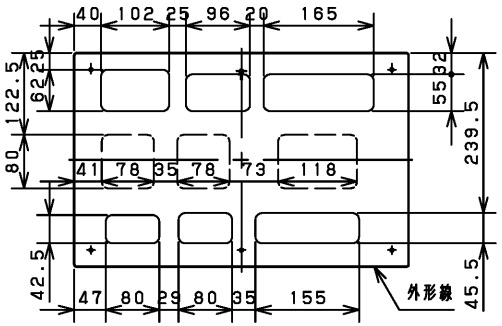

配線穴寸法

高性能ラベル表示品

薄型分岐ブレーカ（20A以下）の2次側配線は速結端子構造のため、Φ1．6・Φ2．0の単線専用です。より線・Φ2．6の単線を使用の際は、専用の棒圧着端子（別売）をご利用ください。

定格電流60A※（母線サイズ 14mm²）	キャビネット仕様			品名	東芝住宅用分電盤				
その他の構成	形式	露出・半埋込共用型			TFNCB 13E4-142				
	材質	ボデー プラスチック（難燃性樹脂）		盤名					
		カバー プラスチック（難燃性樹脂）		図番	TFNCB 13E4-142				
備考 リミッタ電線は商品に同梱しています	色彩	ボデー ホワイト	マンセル値 N-9.5	A3基準	尺度	1:8	承認	鳥居	担当	鎌田	第三角法 単位：mm
		カバー ホワイト	マンセル値 N-9.5	作成日	2016年 2月 15日				

※主幹75Aへの変更が可能です。ただし、母線サイズは22mm²となります。

施工の際は説明書に従い作業を行ってください。
日本国内専用（Use only in Japan）

TOSHIBA 東芝ライテック株式会社