TOSHIBA 2013. 12. 162

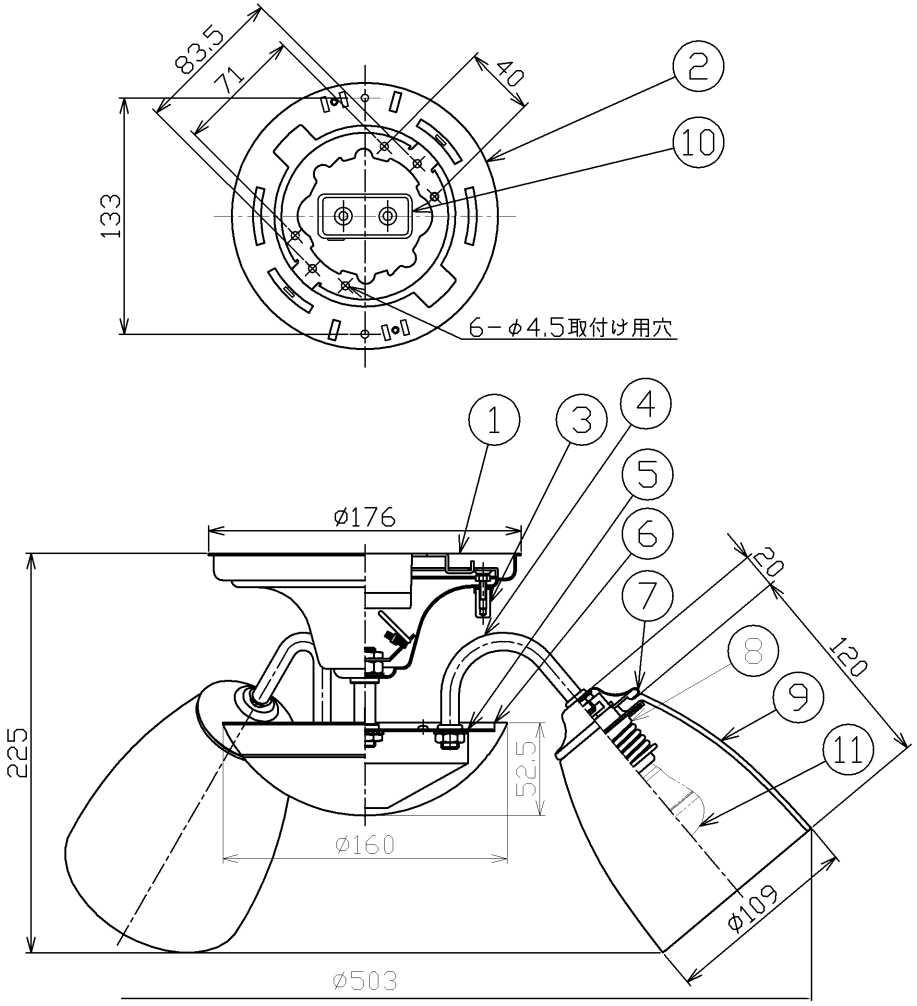

部番	部品名	個数	材質	摘要
1	フランジ	1	SPC（鋼板）	ニッケルめっきつや消し
2	サポート	1	SPC（鋼板）	ユニクロメートめっき
3	化粧ナット	2	BsBM（黄銅）	アクリル焼付塗装（銀色）
4	アーム	3	STKM（炭素鋼鋼管）	ニッケルめっきつや消し
5	本体	1	SPC（鋼板）	ユニクロメートめっき
6	コント	1	木製	ライトオーク色塗装
7	グローブ受具	3	SPC（鋼板）	ニッケルめっきつや消し
8	ソケット	3	磁器	DIS－2705（E17）
9	グローブ	3	軟質ガラス	乳白フロスト
10	引掛シーリングボディ	1	UF（ユリア樹脂）	DC5362
11	ランプ	3	－	LEDミニクリプトン形（別売）

⚠ 安全に関するご注意

- 必ず適合ランプを使用してください。指定外のランプを使用すると火災の原因となります。
- 本器具は、5℃～35℃の温度範囲で使用するよう設計してあります。
  高温で使用すると火災の原因となります。
- 本器具は、屋内専用です。屋外や水気、湿気のある場所及び腐食性ガス等の発生する場所では使用できません。器具落下・感電の原因となります。
- 直射日光の当たる場所で使用しないでください。変色・変形・火災・短寿命の原因となります。
- 本器具は屋内専用ですので、風が吹く場所には使用できません。
  そのまま使用しますと器具落下の原因となります。
- 本器具は、壁面取付け専用です。指定以外の取り付けを行うと火災・器具落下の原因となります。
- 調光器と組み合わせて使用する場合は、調光器対応のLED電球を使用してください。

使用上の注意

1）LED素子には光色、明るさにバラツキがあるため、同じ形名の商品でも発色、明るさが異なることがあります。ご了承ください。
2）AC100V専用器具です。200Vでは使用できません。
3）器具と被照射物との距離は0.3m以上離して使用してください。
指定よりも近すぎると被照射物の変色、変形の原因となります。

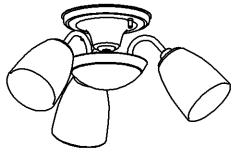

屋内用

グローブ取付け：ねじモーガル方式
本体取付け：簡易取付○方式
天井取付け専用
傾斜天井取付け不可

E-CORE™ [イー・コア]
LEDシャンデリア

製品型名	グローブ型名
LEDC88032-3G	LEDX88032

電圧（V）	適合ランプ	質量（kg）	形名	LEDC88032-3G
100	ランプ特性表参照	1.8	品名	東芝LED照明器具
承認	担当		図番	AA2013-01810-01
甲佐	高砂			
単位 mm	第三角法		東芝ライテック株式会社	

日本国内専用（Use only in Japan）

＜生産完了 2017年10月31日＞