(2012. 12. 059) 2024. 07. 059

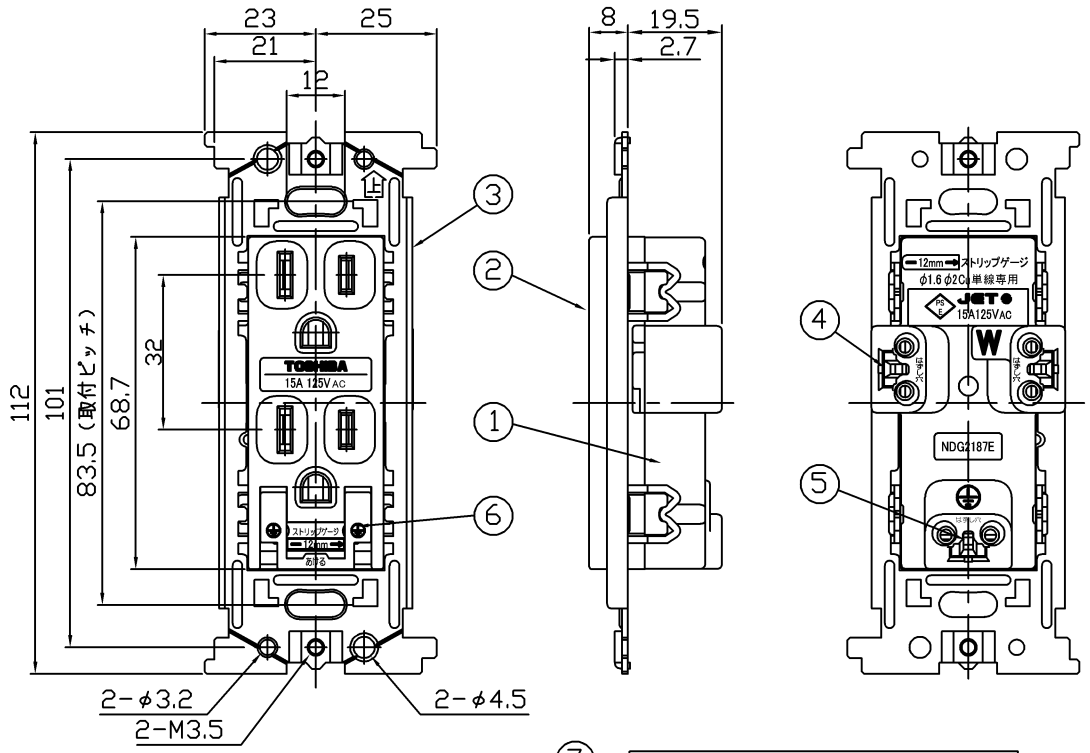

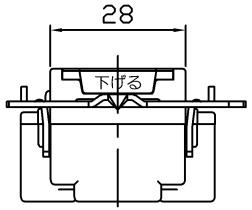

⑦

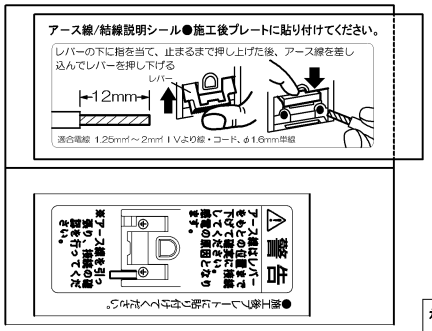

※ 壁の穴あけ寸法

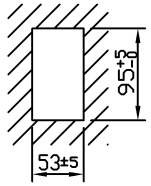

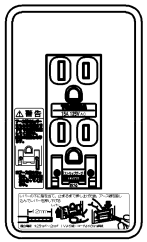

シール貼付例

部番	部品名	個数	材質	摘要
1	本体	1	UF（ユリア樹脂）	白
2	カバー	1	UF（ユリア樹脂）	ニューホワイト
3	サポート	1	SPC（鋼板） t1.2	溶融メッキ
4	リリースボタン	2	UF（ユリア樹脂）	黄色
5	リリースボタン	1	UF（ユリア樹脂）	緑色
6	アースターミナルレバー	1	ABS樹脂	ニューホワイト
7	結線説明シール	1	キャストコート紙	白色

※アースターミナルレバーとカバーとの材質は異なるため、色相が違って見える場合があります。

⚠警告　発熱、焼損、火災の原因になります。

- ●結線は適合電線の被ふくをゲージ12mm(10～14mm)に合わせてむき、確実に奥まで差し込んでください。
- ●曲がった電線及びより線は直接端子に接続しないでください。
- ●定格電圧、定格電流を超えて、施工・ご使用しないでください。
- ●水のかかる場所、油などの付着しやすい場所、低温、高温、多湿の場所、粉塵、アンモニアガスなど腐食性ガスのある場所には取り付けしないでください。

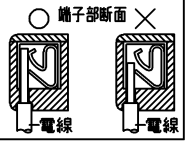

定格電流・電圧	15A・125V	
適合規格	電気用品安全法	
端子構造	SL（ねじなし）端子	
適合電線	φ1.6，φ2銅単線	
表面アースターミナル適合電線	1.25mm²～2mm² IVより線コード，φ1.6mm銅単線	
適応はさみ金具	平形パネル押え金具	NDG4361 NDG4363 NDG4364
	パネル押え金具	NDG4322 NDG4332
図記号	2EET	

	寸法（幅×長×高）	詰数（個）	質量（g）
製品単体	――	――	74
内装箱	114×220×64	10	780
外装箱	168×333×251	100	8,800

承認 APPROVED BY	担当 CHARGED BY	名称 TITLE 東芝配線器具（ニューホワイト）
高橋	益子	アースターミナル付接地ダブルコンセント

TOSHIBA
東芝ライテック株式会社
Toshiba Lighting & Technology Corporation

形名 MODEL NO.	NDG2187E（WW）
図面番号 DRAWING NO.	AA2012-01145-04
第三角法 3RD ANGLE PROJECTION	尺度 SCALE ―― / 単位 UNITS mm