＜生産完了 2014年01月16日＞

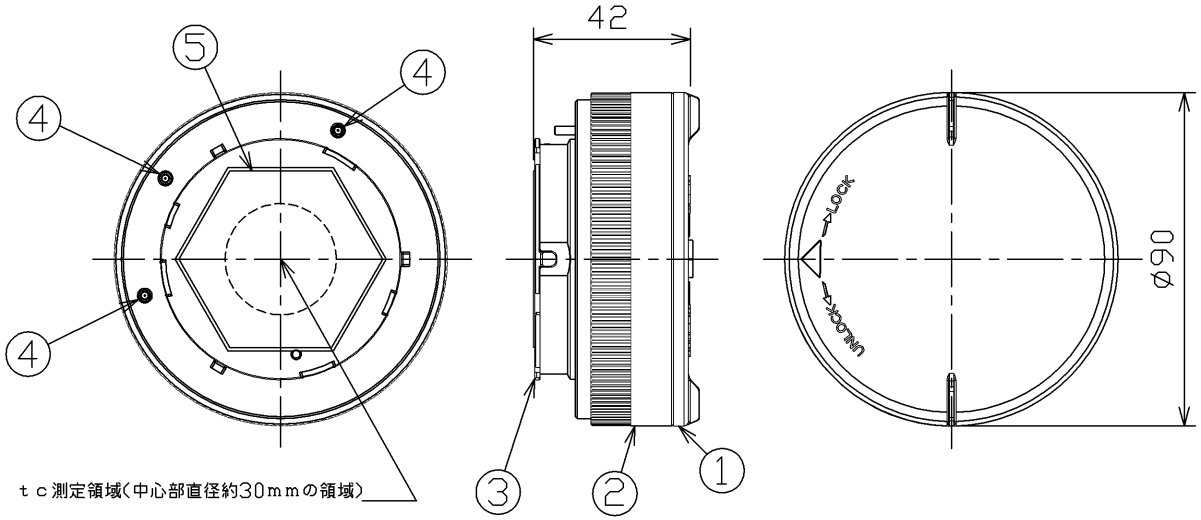

部番	部品名	個数	材質	摘要
1	グローブ	1	PC(ポリカーボネート樹脂)	乳白
2	本体	1	ＰＢＴ樹脂	白
3	口金	1	ADC(アルミダイカスト)	―
4	電極	5	ＢｓＢＭ（黄銅）	―
5	放熱シート	1	SR（シリコーンゴム）	アルミ箔付き

ランプ仕様				
寸法	全長（mm）	42		
	外径（mm）	90		
質量（g）		190		
口金		GH76p-5		
電源周波数（Hz）		50/60共用		
定格入力電圧（V）		AC100	AC200	AC242
定格入力電流（mA）		144	83	83
定格消費電力（W）		12.4	12.4	14.1
全光束（lm）		1,100		
最大光度（cd）		1,450		
ビームの開き（度）		45		
平均演色評価数（Ra）		70		
光源色		昼白色		
相関色温度（K）		5,000		
定格寿命（h）		40,000		
定格最高温度tc（℃）		65		
調光		不可(非調光)		

〖ご使用上の注意〗
- 水洗いや分解、改造はしないでください。ＬＥＤなどは交換できません。
- 人感スイッチなど自動点滅装置や遅れ停止スイッチなどには使用できない場合があります。
- ランプ点灯時に点灯する表示スイッチ（オンピカスイッチ）に使うと表示が暗くなったり、点灯しないことがあります。
- ランプ周囲温度が４０℃を超える場所では使用しないでください。(推奨使用周囲温度は５℃～４０℃です。)
- ラジオやテレビなどの音響および映像機器の近くで点灯しますと、雑音が入ることがありますのでご注意ください。（雑音が入るときはランプからできるだけ離してご使用ください。）
- 赤外線リモコンを採用した機器（テレビやエアコンなど）の近くで点灯しますと、リモコンが誤作動することがあります。
- 直流電源で使用しないでください。
- ランプを長時間直視するのはおやめください。目に悪影響を及ぼすおそれがあります。
- ランプからわずかに音がすることがあります。
- ＬＥＤ素子には光色、明るさにバラツキがあるため、同じ形名の商品でも光色、明るさが異なることがあります。
- 温泉浴室など腐食性ガス、蒸気、液体に曝される場所では使用しないでください。

安全上のご注意	
⚠警告	・紙や布などでおおったり、燃えやすいものに近づけないでください。（火災の原因） ・調光機能の付いた器具や回路、非常用照明器具、誘導灯器具、水銀灯器具などでは絶対に使用しないでください。（破損・発煙の原因） ・取り付け、取り外しや清掃の時は必ず電源を切ってください。（感電の原因）
⚠注意	・必ず適合した器具で指定されたワット数以下のランプをご使用ください。（短寿命の原因） ・水滴がかかる状態や湿度の高いところで使用しないでください。（破損の原因） ・物をぶつけたり、傷をつけたり、強く握ったりしないでください。（破損・ケガの原因） ・点灯中や消灯直後はランプが熱いので触れないでください。（ヤケドの原因） ・ランプはソケットに確実に取り付けてください。（落下の原因） ・器具に装着する時に、ランプと器具の接触部分の間にごみなど異物が入らないように注意ください。（短寿命の原因）

E-CORE™
[イー・コア]
ＬＥＤライトエンジン

形名	LEC4/12N-M11GH50	品名	ＬＥＤライトエンジン
承認	担当	図番	AA2011-00943-02
鎌田	松下		
単位 mm	第三角法	東芝ライテック株式会社	

※施工上の注意とご使用上の注意はカタログ・取扱説明書をお読み下さい。