※施工上の注意とご使用上の注意はカタログ・取扱説明書をお読み下さい。

TOSHIBA (2011.08. 003) 2013.05. 003

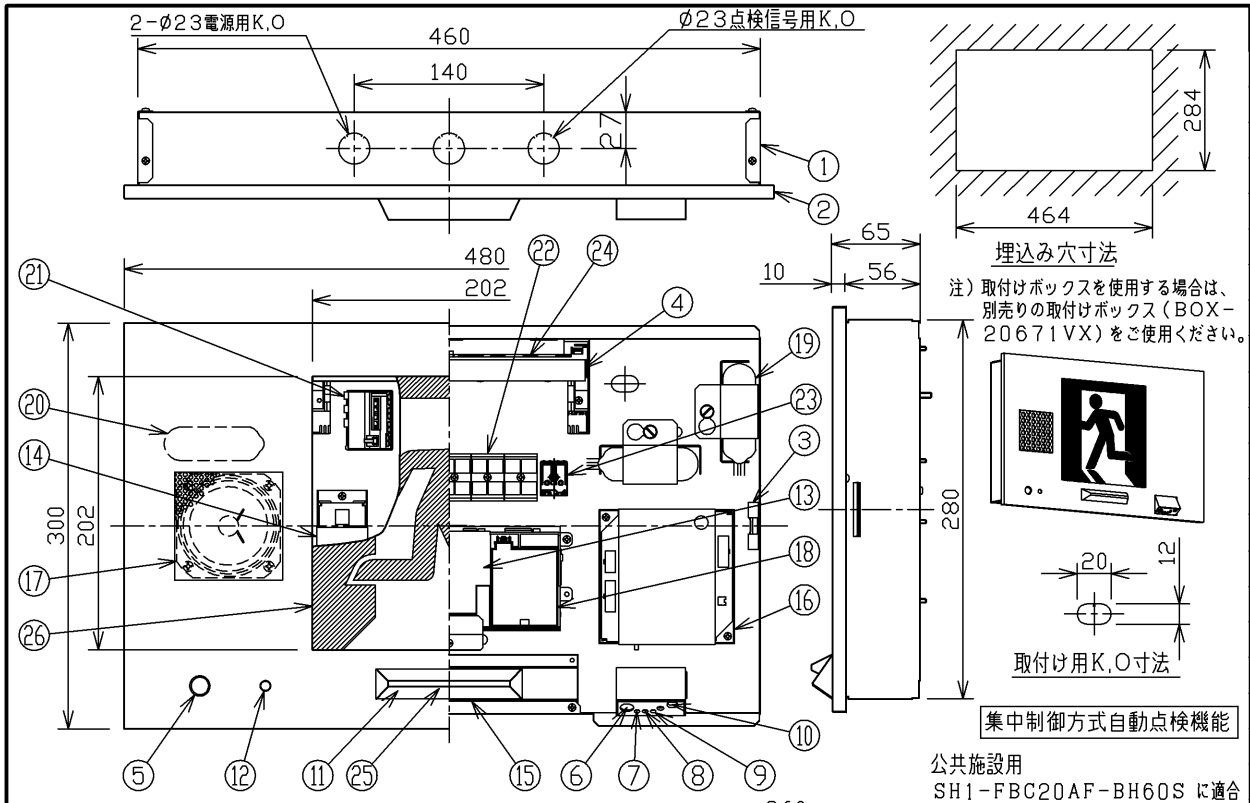

部番	部品名	個数	材質	摘要
1	本体	1	SGC(溶融亜鉛めっき鋼板) t1.0	—
2	化粧枠	1	SPC(鋼板) t0.8	メラミン焼付塗装（オフホワイト）
3	取付けばね	2	SUS(ステンレス鋼)	—
4	ランプカバー	1	PC(ポリカーボネート樹脂)	—
5	動作確認スイッチ	1	—	—
6	点検スイッチ	1	—	—
7	充電モニター	1	—	LED（緑）非常点灯用
8	ランプモニター	1	—	LED（赤）
9	点検モニター	1	—	LED（橙色）
10	リモコンモジュール	1	—	—
11	充電モニター	1	—	LED（緑）点滅用
12	充電モニター	1	—	LED（緑）音声用
13	点灯ユニット	1	—	05LUM-4-3J1002L
14	電源ユニット	1	—	DIK-1307
15	点滅ユニット	1	—	XE-6F0001L
16	音声ユニット	1	—	VU-3D0001
17	スピーカー	1	—	—
18	非常用蓄電池	1	—	3HR-AE-TN（非常点灯用）(Ni-MH蓄電池 3.6V700mAh)
19	非常用蓄電池	2	—	3HR-CY-S（点滅用）(ニッケル・水素蓄電池 3.6V3,000mAh)
20	非常用蓄電池	1	—	3HR-CY-S（音声用）(ニッケル・水素蓄電池 3.6V3,000mAh)
21	端子台	1	PP(ポリプロピレン樹脂)	DFC-3630（電源用）
22	端子台	4	PA(ポリアミド樹脂)	DFC-3631（動作信号用）
23	端子台	1	PC(ポリカーボネート樹脂)	DFC-5601（点検信号用）
24	LEDモジュール	1	—	LEM-024012(W)-S1
25	キセノンランプ	1	—	—
26	表示板	1	—	（別売）

集中制御方式自動点検として使用になる際は、
自動点検制御装置（FHDM-1101）をご使用ください。
リモコン点検を行う際は、点検用リモコン
（FRC-1813T SET）をご使用ください。

型式認定番号 1AL111-3258

内蔵蓄電池は、ご使用前に連続24時間以上充電してからお使いください。電池は設置後通電し、充電しないと非常点灯しません。

⚠ 安全に関するご注意

- **本器具は、5℃～35℃の温度範囲で使用するよう設計してあります。**
  高温で使用すると火災の原因となります。
- 本器具は屋内専用です。屋外や、水気・湿気のある場所及び腐食性ガス等の発生する場所では使用できません。
  器具落下、感電の原因となります。
- 直射日光の当たる場所で使用しないでください。
  変色・変形・火災・短寿命の原因となります。
- 本器具は屋内専用ですので、風が吹く場所には使用できません。
  そのまま使用しますと器具落下の原因となります。
- 本器具は、壁埋込み専用です。指定以外の取り付けを行うと火災・器具落下の原因となります。
- 本器具の制御には信号装置が必要です。詳しくは信号装置の図面を参照してください。

特性

誘導灯の区分		B級BH形
表示面の寸法（m）		タテ ヨコ 0.2 × 0.2
表示面の明るさ（カンデラ）	避難口	20 以上
	通路	— 以上
蓄電池の容量		60 分間

器具取付けボルト器具内寸法
注）A寸法は、30mmを超えないようにしてください。

信号電圧（V）	信号電流（mA）
DC24	20

注）1.蓄電池のコネクタははずしてありますので電源通電後差し込んでください。
2.強い風の吹く場所でのご使用の場合にはご相談ください。

充電モニター付 屋内用 B級BH形 壁埋込み形 長時間（60分間定格）

SELFA セルファ・シリーズ

電圧（V）	適合ランプ	質量（kg）（表示板含む）
100	—	4.8

形名	FBK-42671AVXL-LS17
品名	東芝誘導灯（避難口）（電池内蔵）（誘導音付加点滅形） 予備:LEM-024012(W)-S1X1, 封印:LEM-024012(W)-S1X1
図番	AA2011-00802-02

承認	担当
渡邉	冨山
単位 mm	第三角法

東芝ライテック株式会社

日本国内専用（Use only in Japan）

＜生産完了 2016年07月01日＞