TOSHIBA （2010.08. 003）2013.05. 003

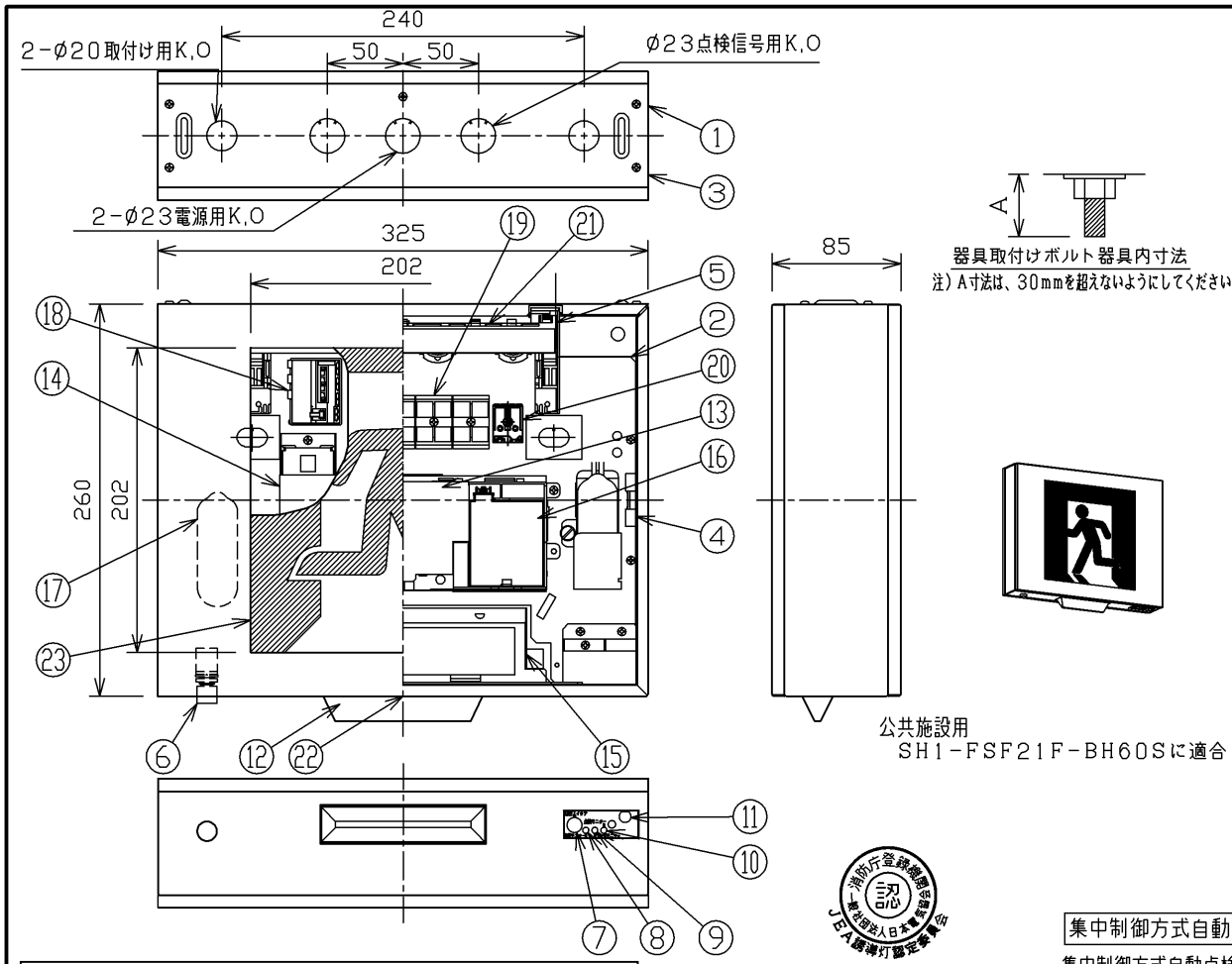

部番	部品名	個数	材質	摘要
1	本体	1	SPC（鋼板）t1.0	メラミン焼付塗装（オフホワイト）
2	シャーシ	1	SGC(溶融亜鉛めっき鋼板) t1.0	—
3	化粧枠	2	SPC(鋼板) t0.8	メラミン焼付塗装（オフホワイト）
4	取付けばね	4	SUS（ステンレス鋼）	—
5	ランプカバー	2	PC(ポリカーボネート樹脂)	—
6	動作確認スイッチ	1	—	—
7	点検スイッチ	1	—	—
8	充電モニター	1	—	LED（緑）非常点灯用
9	ランプモニター	1	—	LED（赤）
10	点検モニター	1	—	LED（橙色）
11	リモコンモジュール	1	—	—
12	充電モニター	1	—	LED（緑）点滅用
13	点灯ユニット	1	—	05LUM-8-3J1002L
14	電源ユニット	1	—	DIK-1307
15	点滅ユニット	1	—	XE-6F0001L
16	非常用蓄電池	1	—	3HR-AE-TN（非常点灯用）（ニッケル・水素蓄電池 3.6V700mAh）
17	非常用蓄電池	2	—	3HR-CY-S（点滅用）（ニッケル・水素蓄電池 3.6V3000mAh）
18	端子台	1	PP(ポリプロピレン樹脂)	DFC-3630（電源用）
19	端子台	3	PA(ポリアミド樹脂)	DFC-3631（動作信号用）
20	端子台	1	PC(ポリカーボネート樹脂)	DFC-5601（点検信号用）
21	LEDモジュール	2	—	LEM-024012(W)-S1
22	キセノンランプ	1	—	—
23	表示板	2	—	（別売）

内蔵蓄電池は、ご使用前に連続24時間以上充電してからお使いください。電池は設置後通電し、充電しないと非常点灯しません。

型式認定番号 1AL221-3250

集中制御方式自動点検機能

集中制御方式自動点検として使用になる際は、自動点検制御装置（FHDM-1101）をご使用ください。
リモコン点検を行う際は、点検用リモコン（FRC-1813T SET）をご使用ください。

⚠ 安全に関するご注意

- 本器具は、5℃～35℃の温度範囲で使用するよう設計してあります。高温で使用すると火災の原因となります。
- 本器具は屋内専用です。屋外や、水気・湿気のある場所及び腐食性ガス等の発生する場所では使用できません。器具落下、感電の原因となります。
- 直射日光の当たる場所で使用しないでください。変色・変形・火災・短寿命の原因となります。
- 本器具は屋内専用ですので、風が吹く場所には使用できません。そのまま使用しますと器具落下の原因となります。
- 本器具は、天井直付け、吊下げ専用です。指定以外の取り付けを行うと火災・器具落下の原因となります。吊り下げる場合は、適合する吊り具をご使用ください。
- 本器具の制御には信号装置が必要です。詳しくは信号装置の図面を参照してください。

特性

誘導灯の区分		B級BH形
表示面の寸法（m）		タテ ヨコ 0.2 × 0.2
表示面の明るさ（カンデラ）	避難口	20 以上
	通路	— 以上
蓄電池の容量		60 分間

信号電圧（V）	信号電流（mA）
AC100	16
DC24	10

注）1.蓄電池のコネクタははずしてありますので電源通電後差し込んでください。
2.強い風の吹く場所でのご使用の場合にはご相談ください。
3.天井吊り下げの場合は吊り装置（別売）2本ご用意ください。
1本の吊り装置に電源線・信号線を設置しますと誤動作の原因となります。

充電モニター付 長時間（60分間定格）
屋内用 B級BH形 両面灯 天井直付形

SELFA セルファ・シリーズ

電圧（V）	適合ランプ	質量（kg）（表示板含む）	形名	FBK-42602AXL-LS17
100	—	4.6	品名	東芝誘導灯（避難口）（電池内蔵）（点滅形） 平型:LEM-024012(W)-S1X2、非型:LEM-024012(W)-S1X2

承認	担当	図番	AA2011-00794-02
渡邊	冨山		
単位 mm	第三角法		東芝ライテック株式会社

日本国内専用（Use only in Japan）

＜生産完了 2016年07月01日＞