E17006A S53.9(T)1S53.10(K)003

※施工上の注意とご使用上の注意はカタログ・取扱説明書をお読みください。

図面番号 DRAWING No. M-ERB-1-006

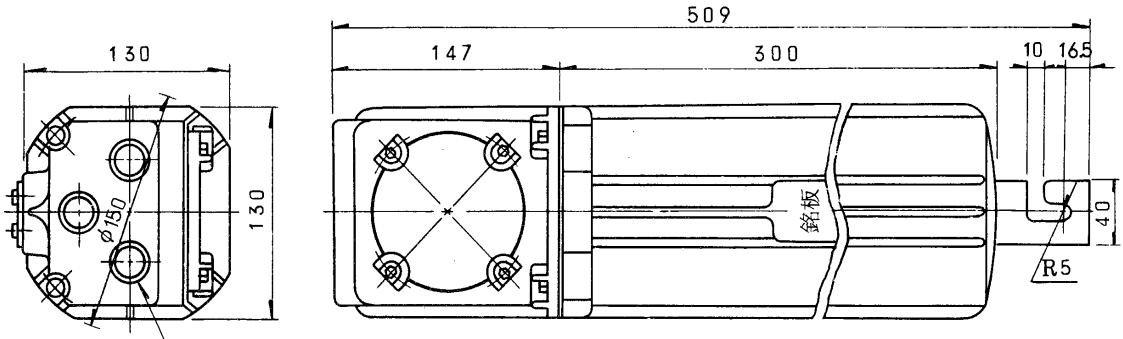

PF3/4 ねじ3個まで可能

指定 [　　] × [　　] 個（ご指定ください。）

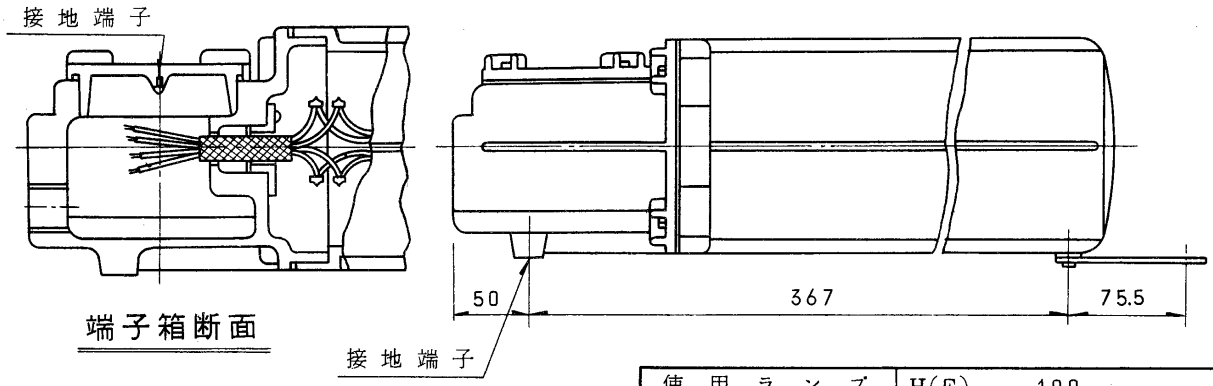

端子箱断面

結線図

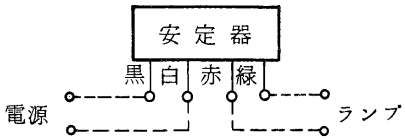

使用ランプ		H(F) 100	
使用場所		d_2G4	
定格周波数		60 Hz	
定格電圧		100 V	
使用電圧範囲		90 V ～ 110 V	
検定合格番号		第 17157 号	
項目		定格	
入力電流	無負荷時	— A	
	始動時	1.0以下 A	
	定格時	1.3 A	
入力電力		125 W	
力率		高力率	
二次短絡電流		1.3 A	
二次無負荷電圧		210 V	
ランプ電流		1.0 A	
重量		約 9.2 kg	

製造元：和光電気株式会社

◎仕様

1. 適用規格：工場電気設備防爆指針（ガス蒸気防爆1974）
2. 塗　　装：外面メラミン焼付，マンセル記号7.5G 6/2
3. 口 出 線：2RNCT 1.25mm² × 4C（黒，白，赤，緑）
4. 適合ポール：150A
5. 安定器周囲温度：40℃以下

承認 APPROVED BY	検図 CHECKED BY	名称 TITLE	
		耐圧防爆構造形（ポール内蔵用）水銀燈安定器 定電力形、高力率100V 60Hz	
設計 DESIGNED BY	製図 DRAWN BY	形名 DKP-1016B-PH-100	
TOKYO JAPAN 東芝ライテック株式会社 TOSHIBA LIGHTING & TECHNOLOGY CORP.		図面番号 M-ERB-1-006	
		第三角法 3RD ANGLE PROJECTION	尺度 SCALE / 単位 UNITS mm
保管 REGISTERED			